Qté x 1

Vue de dessus

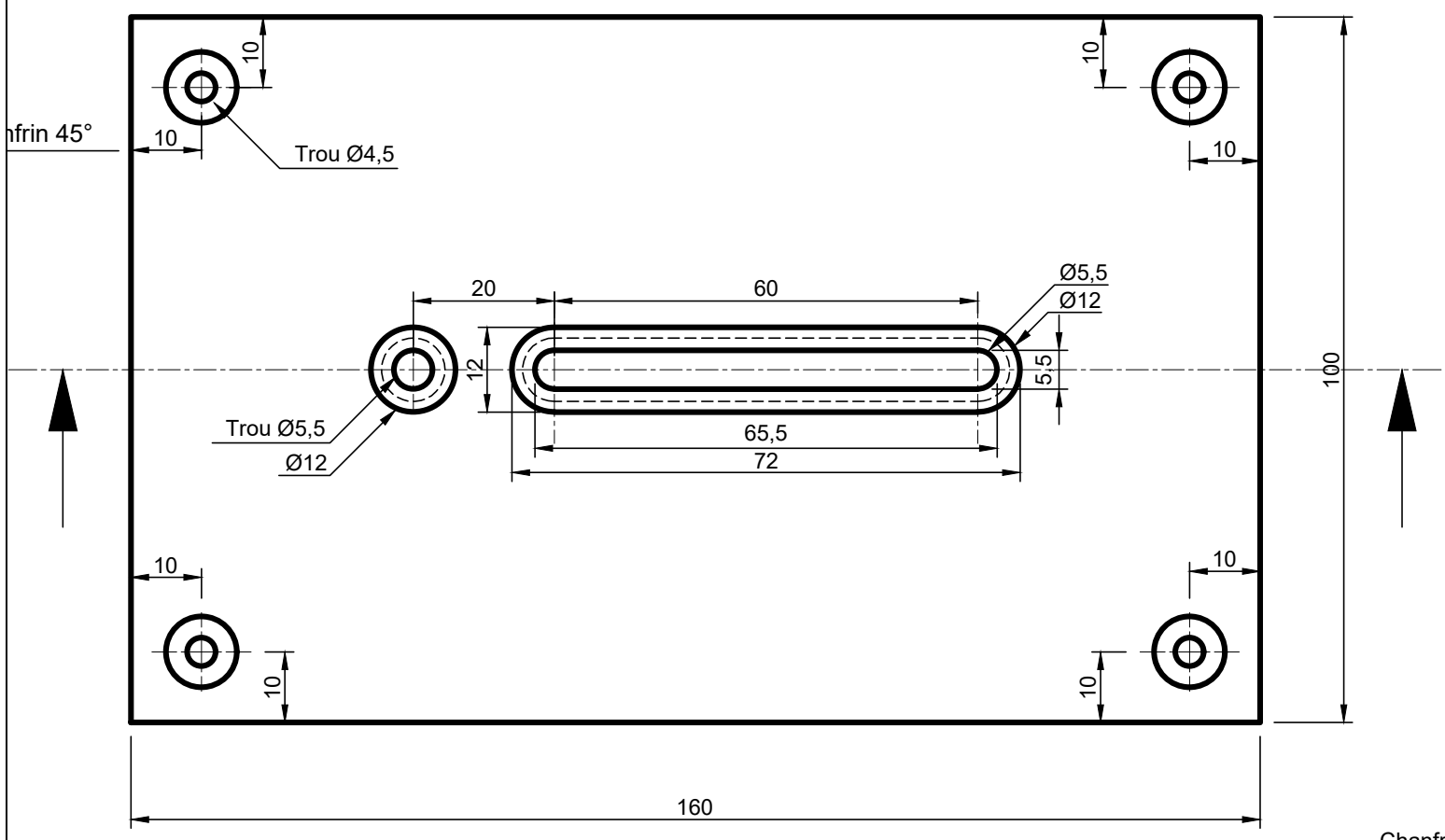

Qté x 2

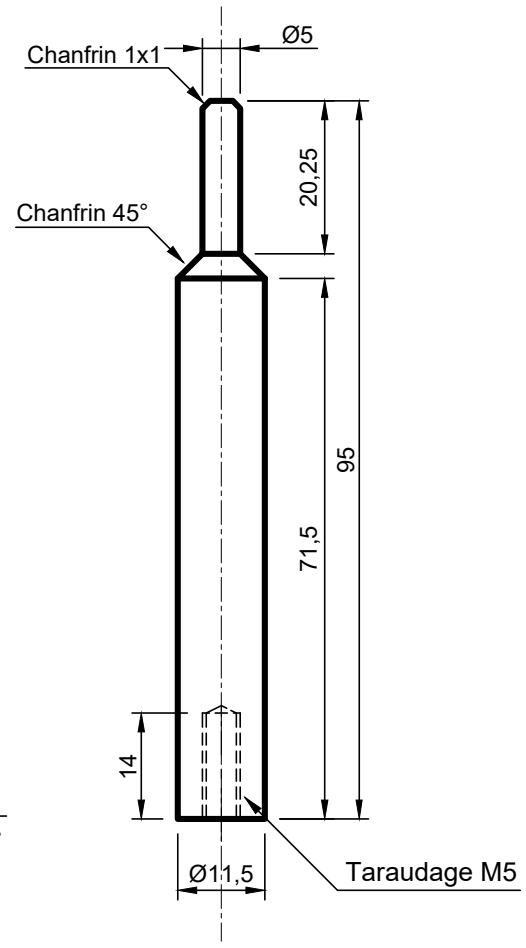

Coupe

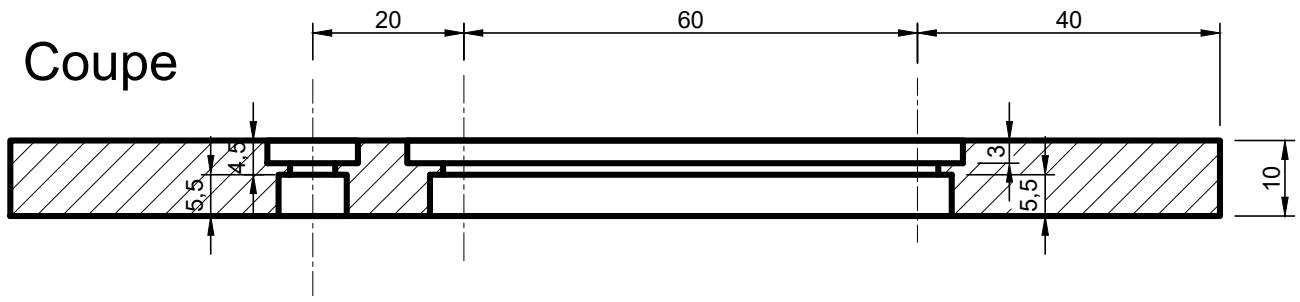

Vue de dessous

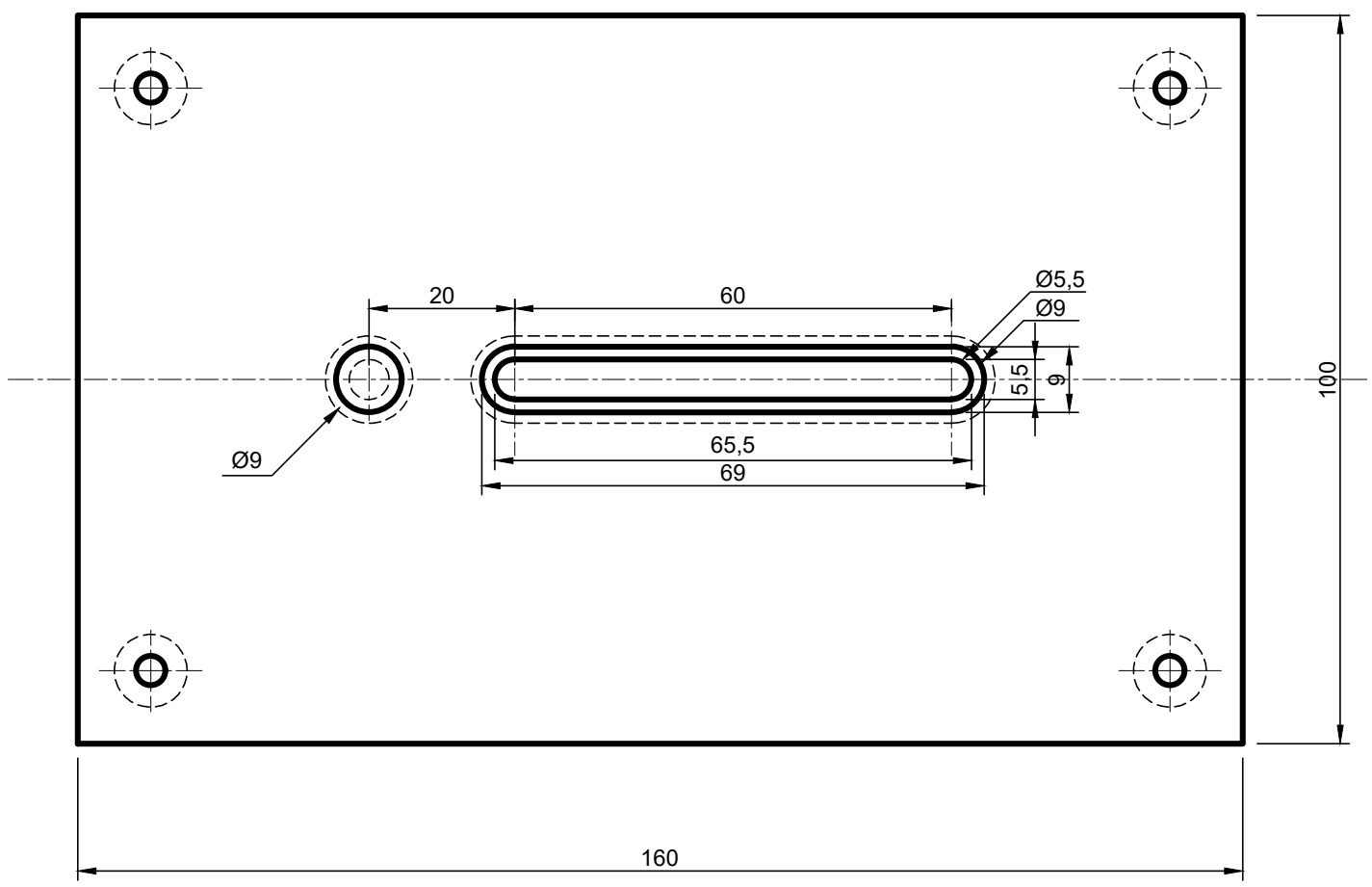

Cotes en mm