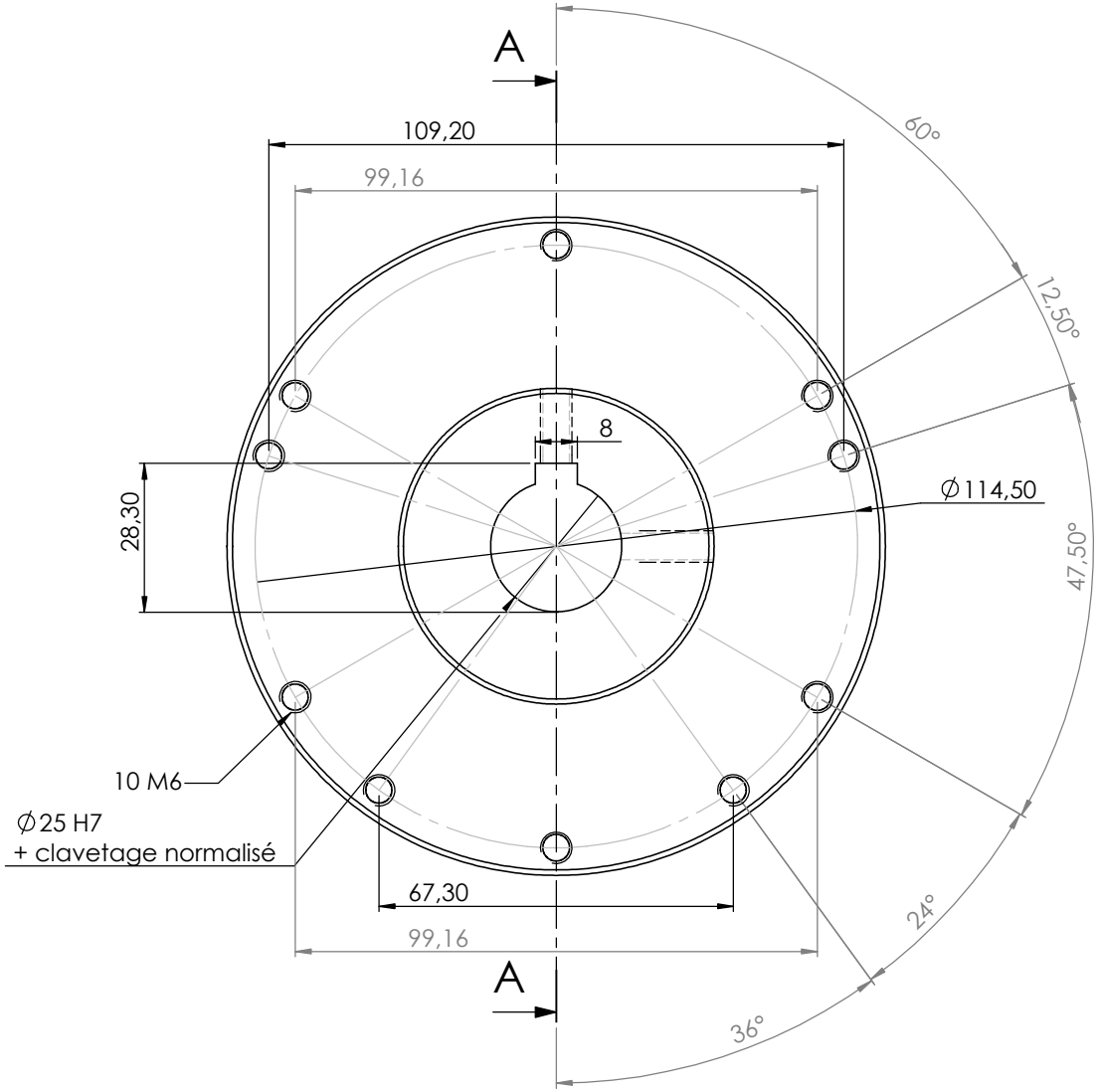

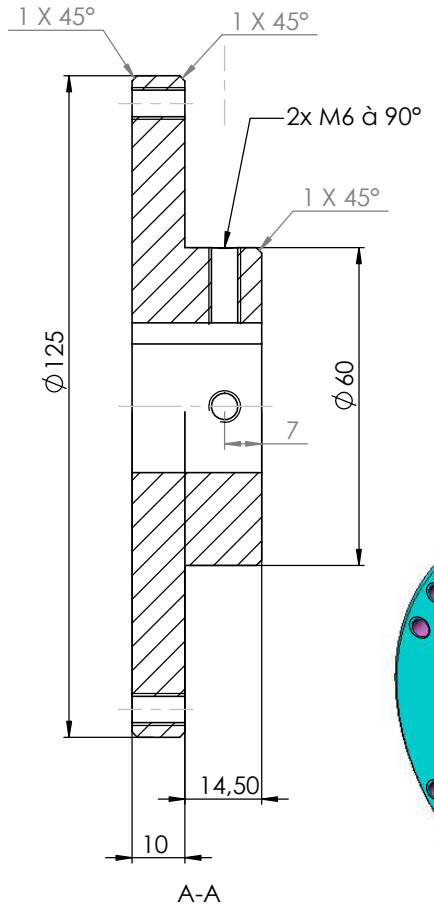

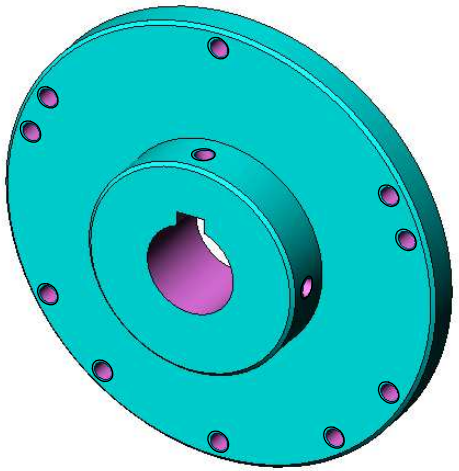

A3 Echelle 1:1 Tol Gén: +/-0.2	Matière: Acier E24	Quantité: --
	Observation: -	15/09/2023
	Désignation: BR05-C01-14-A-MOYEU PLATEAU	