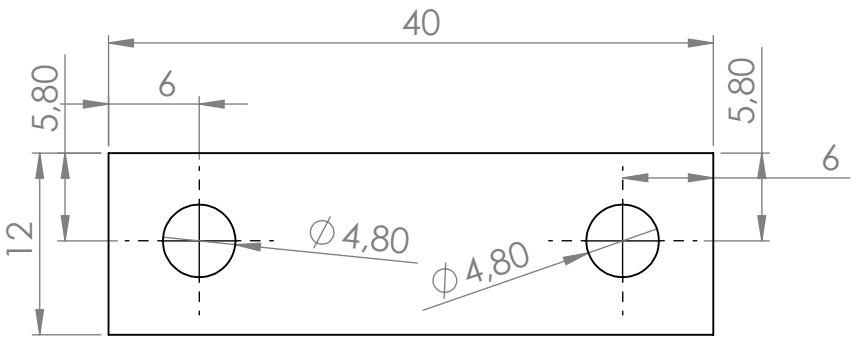

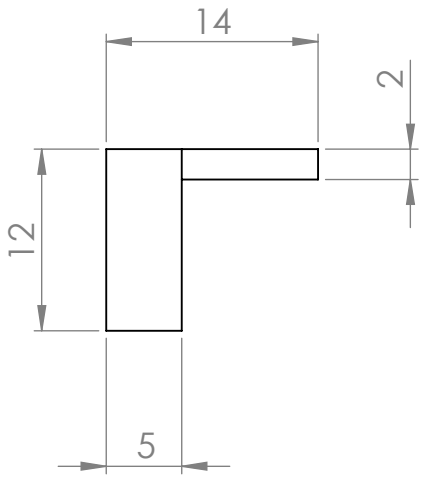

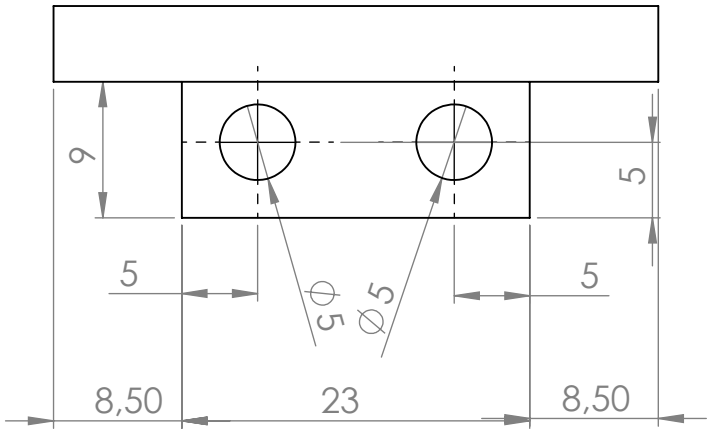

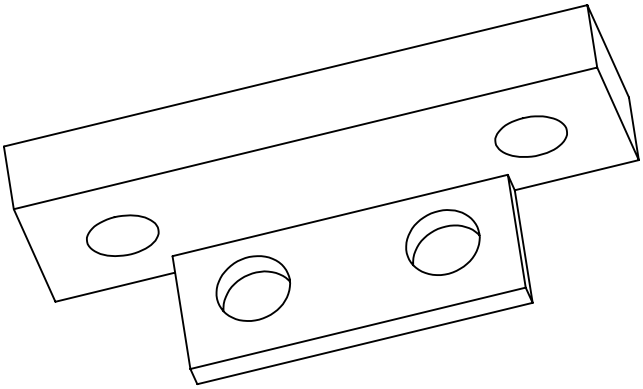

SAUF INDICATION CONTRAIRE: LES COTES SONT EN MILLIMETRES ETAT DE SURFACE: TOLERANCES: LINEAIRES: ANGULAIRES:	FINITION:			CASSER LES ANGLES VIFS	NE PAS CHANGER L'ECHELLE	REVISION
	NOM	SIGNATURE	DATE		TITRE:	
AUTEUR						
VERIF.						
APPR.						
FAB.						
QUAL.				MATERIAU:	No. DE PLAN	A4
					Support	
				MASSE:	ECHELLE:2:1	FEUILLE 1 SUR 1