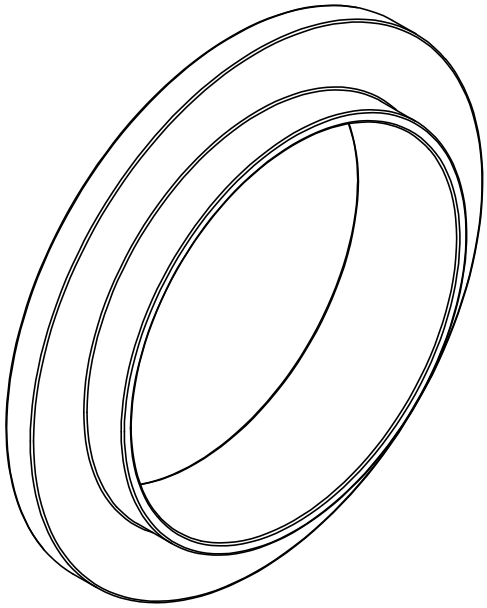

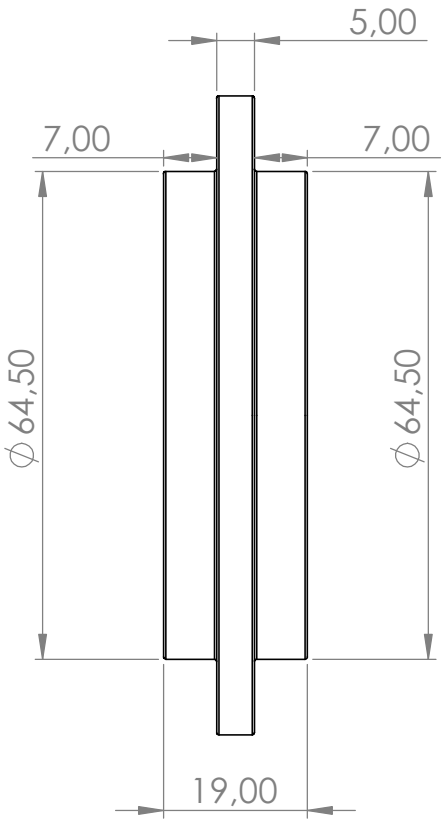

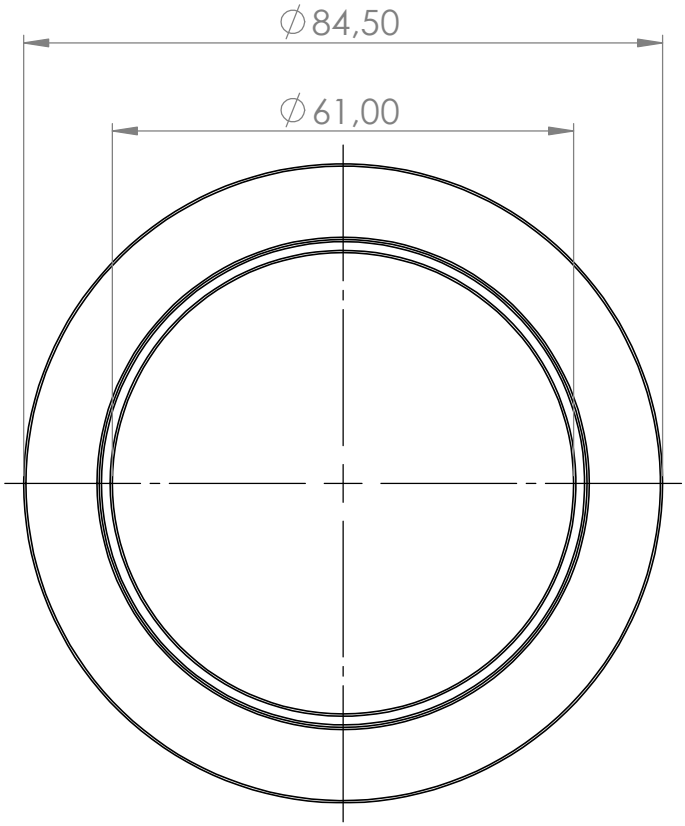

SAUF INDICATION CONTRAIRE: LES COTES SONT EN MILLIMETRES ETAT DE SURFACE: TOLERANCES: LINEAIRES: ANGULAIRES:	FINITION:			CASSER LES ANGLES VIFS Rayon 0.3	NE PAS CHANGER L'ECHELLE	REVISION	
	NOM	SIGNATURE	DATE		TITRE:		
AUTEUR							
VERIF.							
APPR.							
FAB.							
QUAL.				MATERIAU:	No. DE PLAN	A4	
					Holins		
				MASSE:	ECHELLE:1:1	FEUILLE 1 SUR 1	

Produit d'éducation SOLIDWORKS. A titre éducatif uniquement.