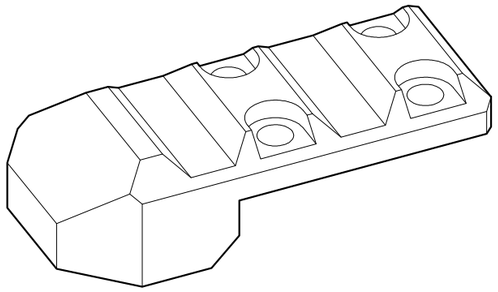

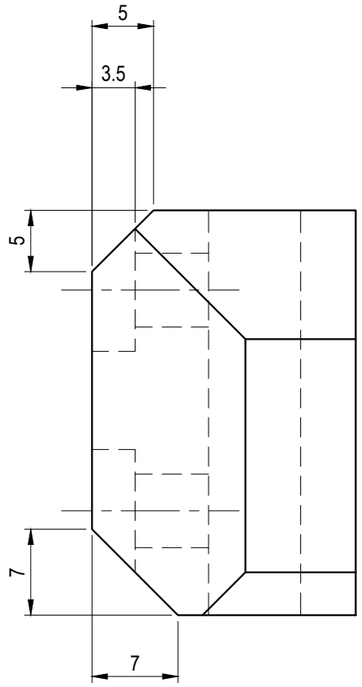

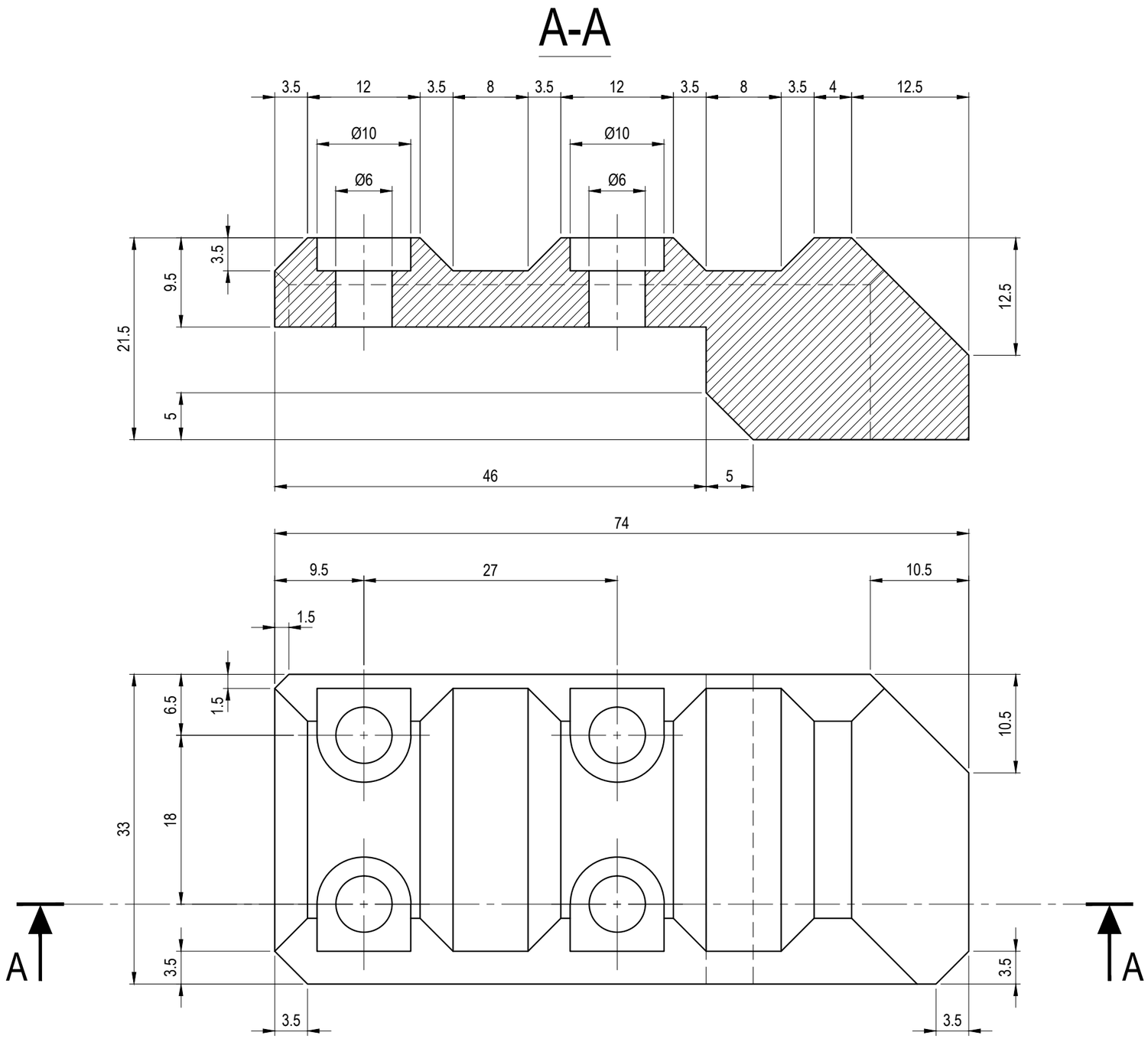

TOLERANCES D'USINAGE : ± 0.1 mm

Echelle 2:1	GRIP CAGE APN		Plan : n° 01
			Partie : 1/1
	Plan de détails		Révision : -
Quantité : 2			Date : 2023-05-08
Repère : -	Matière : ALUMINIUM	Finition : BRUTE	Nom : Guillaume TREMERIE

A3