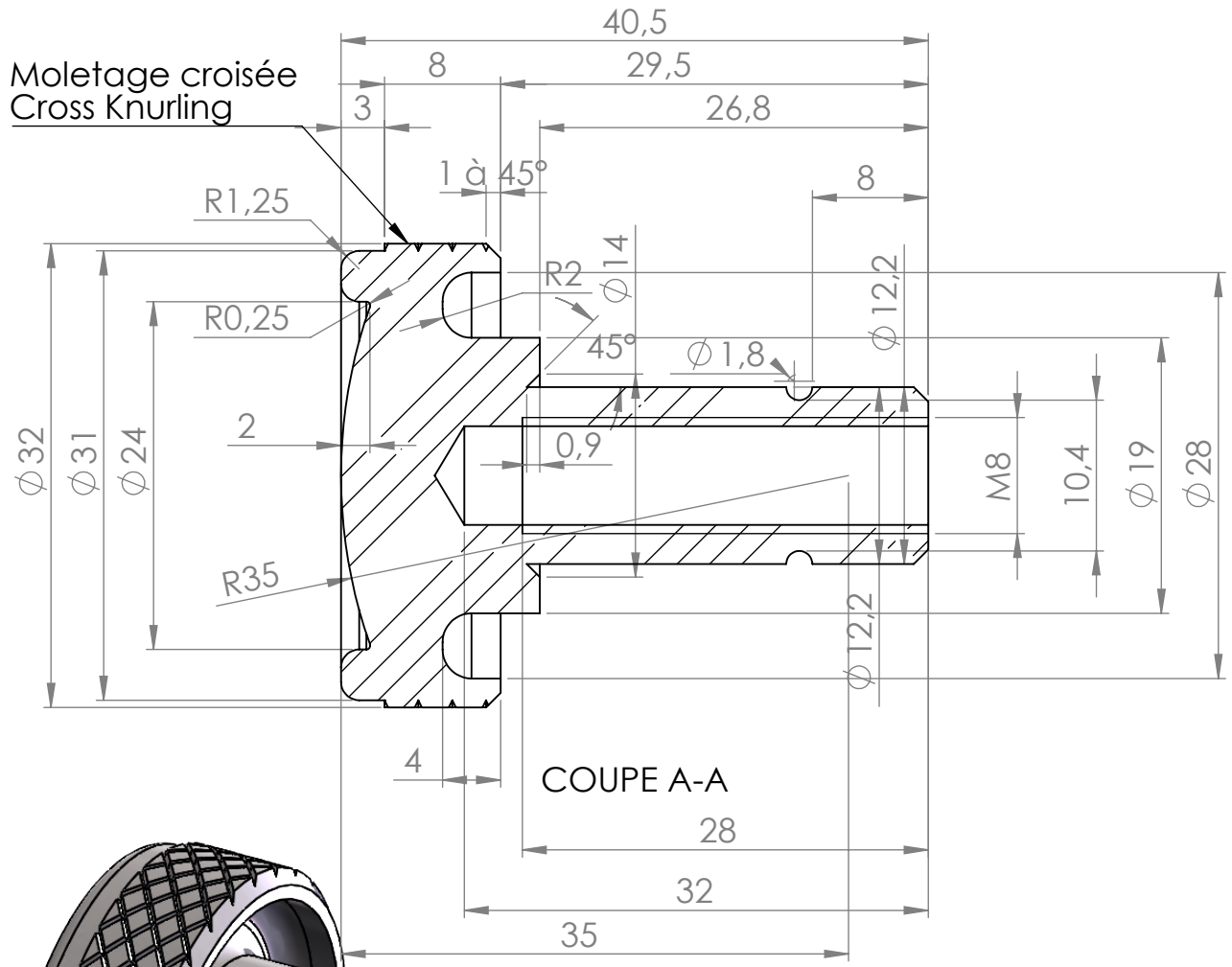

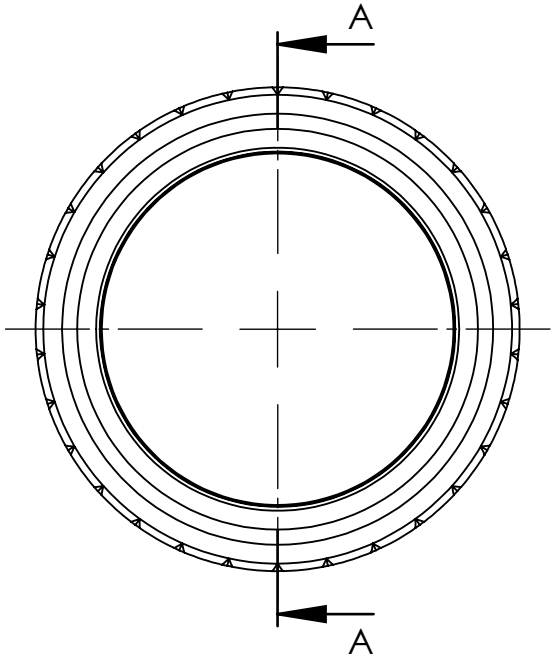

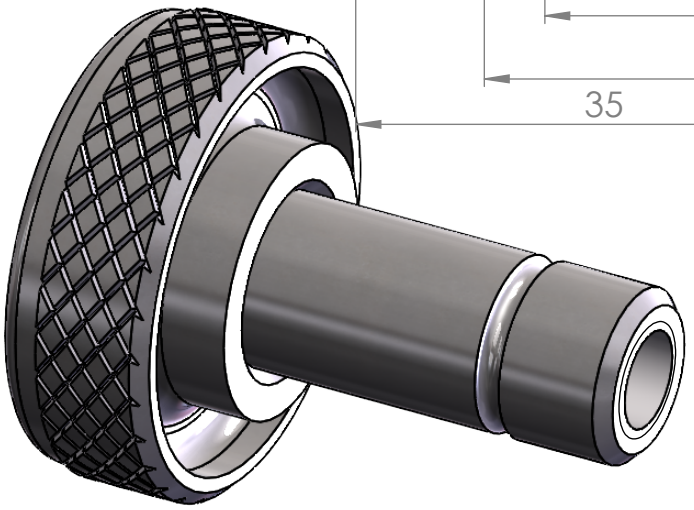

Matière : 1.4301 (X5CrNi18-10)	Tolérances générales : ISO 2768 mK	
	-	Dessiné par : - Le : -
	-	Vérifié par : - Le : -
	Numéro de document : Molette-	Echelle :
	Hall 32 - 32 Rue du Clos Four - 63100 Clermont-Ferrand Tél: 04 15 81 00 30	Folio 1/1