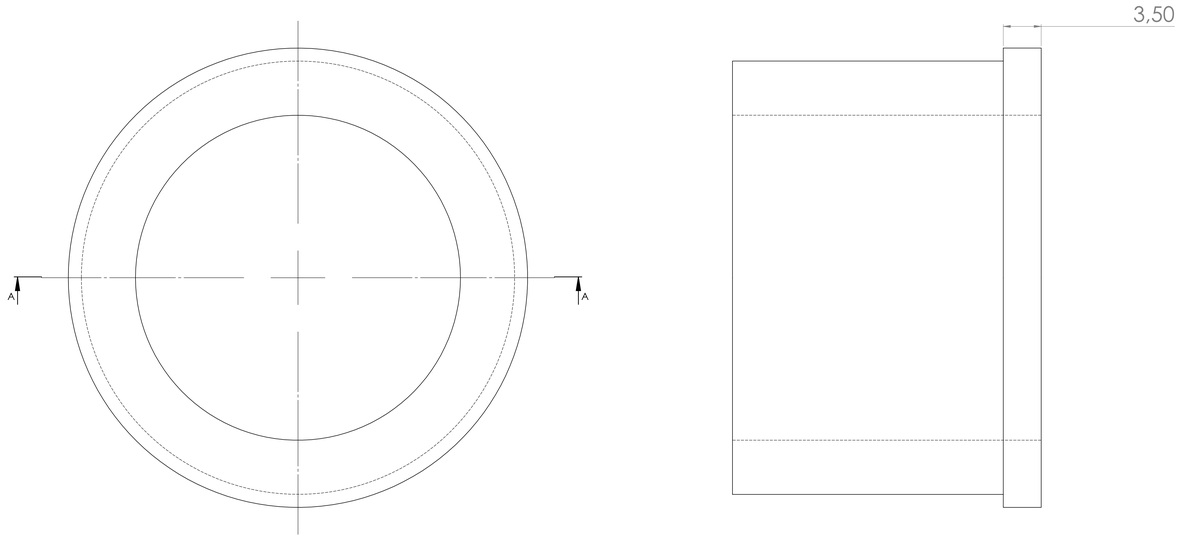

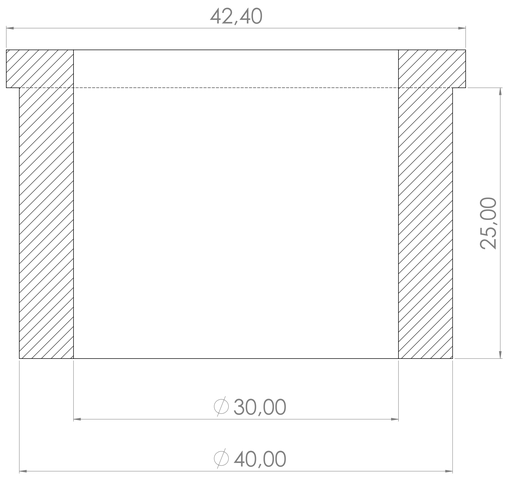

COUPE A-A

SAUF INDICATION CONTRAIRE: LES COTES SONT EN MILLIMETRES LES ANGLES SONT TOLERANCES: LINEAIRES: ANGULAIRES:	FINISH:		CASSER LES ANGLES VIFS	NE PAS CHANGER L'ECHELLE	REVISION
	NOM	SIGNATURE	DATE	TITRE:	
AUTEUR					
VERIF.					
APPR.					
PAR.					
QUAL.				NO. DE PLAN: manchon	A0
			MATERIAU:		
			MASSE:	ECHELLE 0.1	FEUILLE 1 SUR 1

Produit d'éducation SOLIDWORKS – A titre éducatif uniquement.