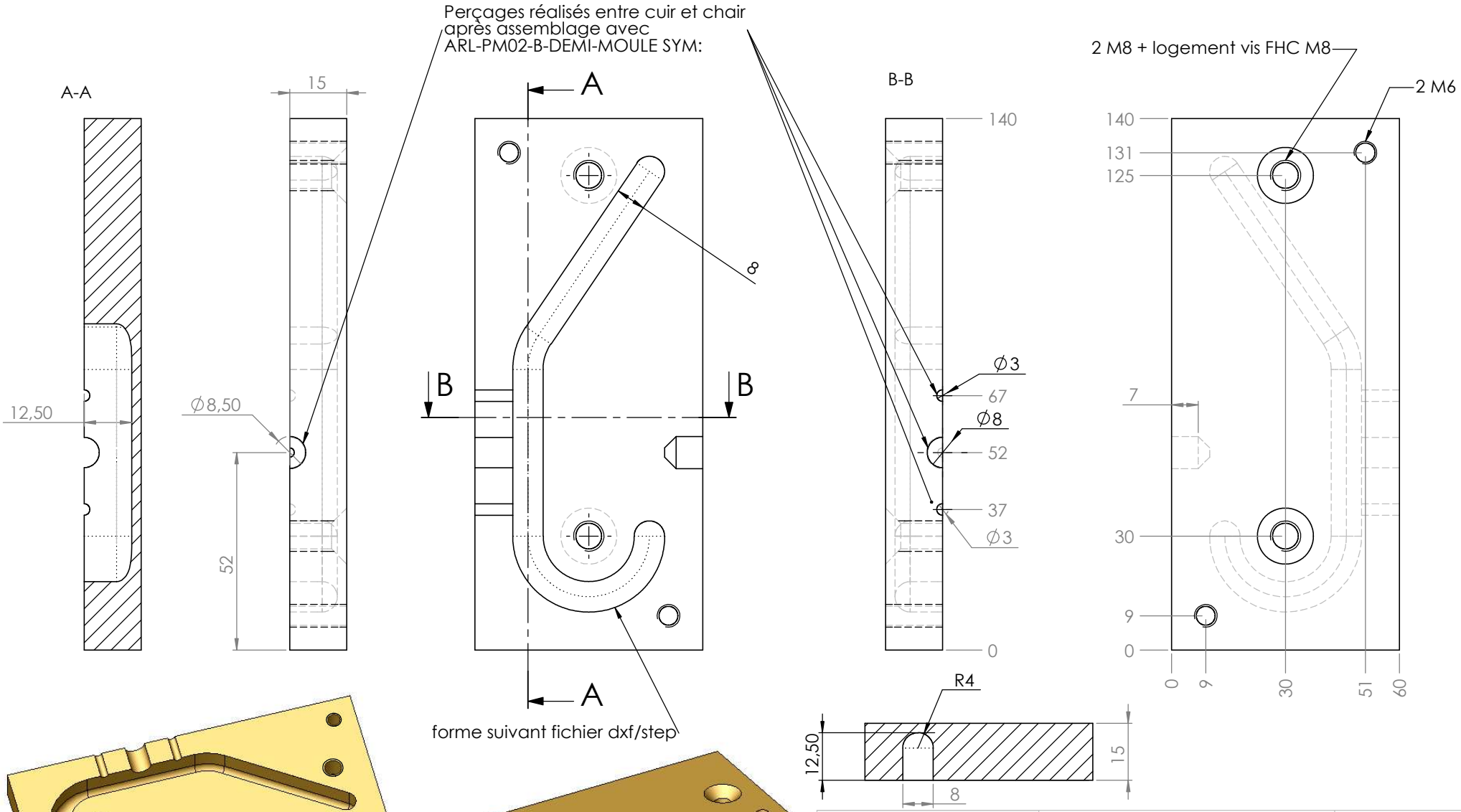

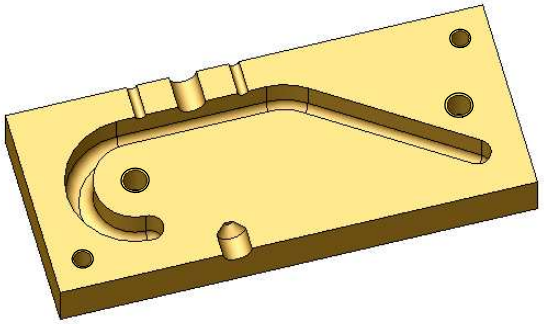

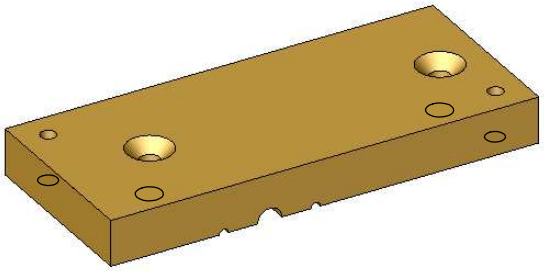

A3 Echelle 1:1 Tol Gén: +/-0.2	Matière: Alu 2017A-AU4G	Quantité: 1
	Observation:	26/01/2023
	Désignation: ARL-PM01-B-DEMI-MOULE	