Qté 2 :

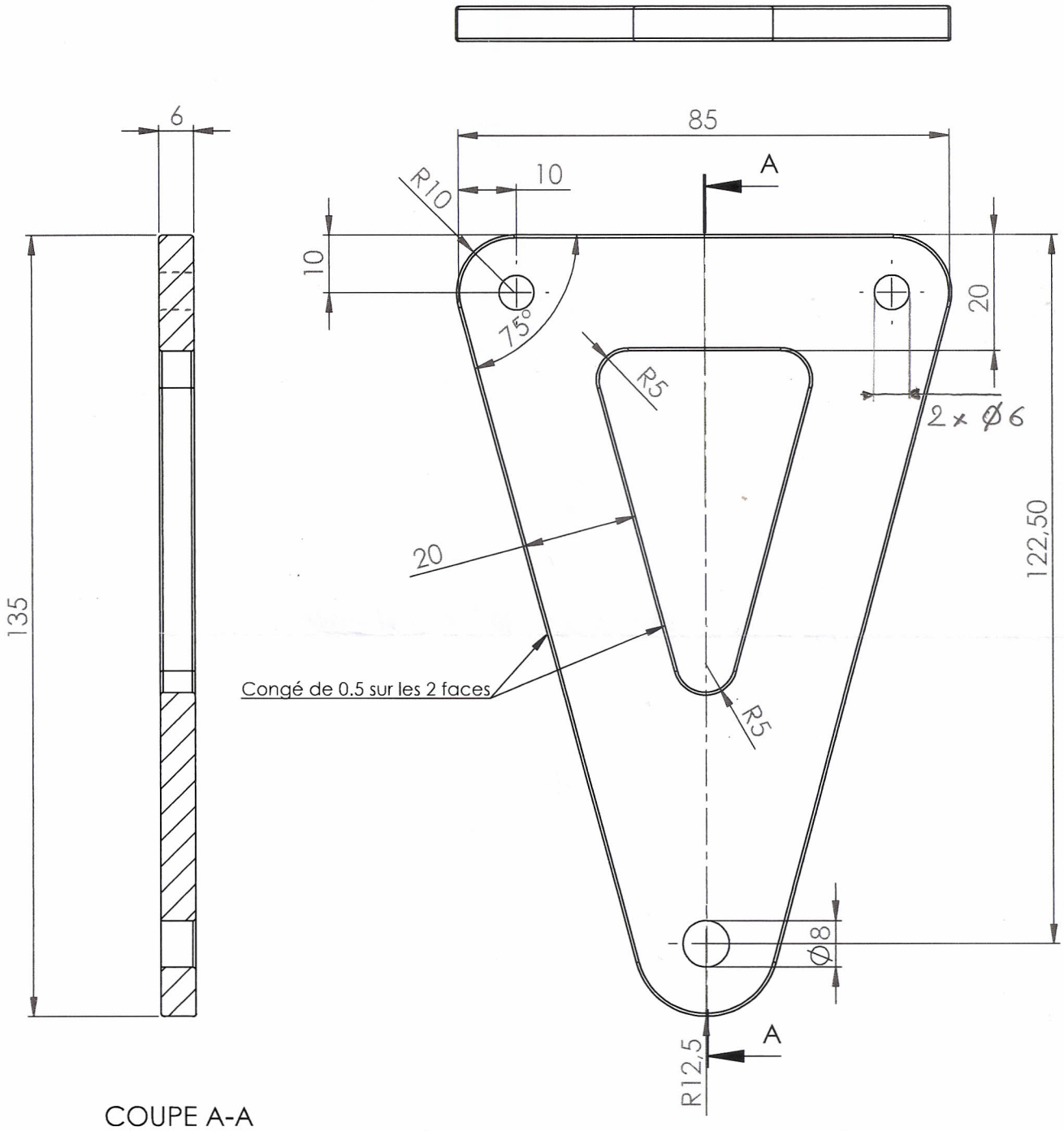

COUPE A-A

SAUF INDICATION CONTRAIRE: LES COTES SONT EN MILLIMETRES ETAT DE SURFACE: TOLERANCES: LINEAIRES: ANGULAIRES:		FINITION:			CASSER LES ANGLES VIFS		NE PAS CHANGER L'ECHELLE	REVISION
	NOM	SIGNATURE	DATE				TITRE: TRIANGLE	
AUTEUR								
VERIF.								
APPR.								
FAB.								
QUAL.				MATERIAU: ALU			No. DE PLAN	A4
				MASSE:			ECHELLE:1:1	FEUILLE 1 SUR 1