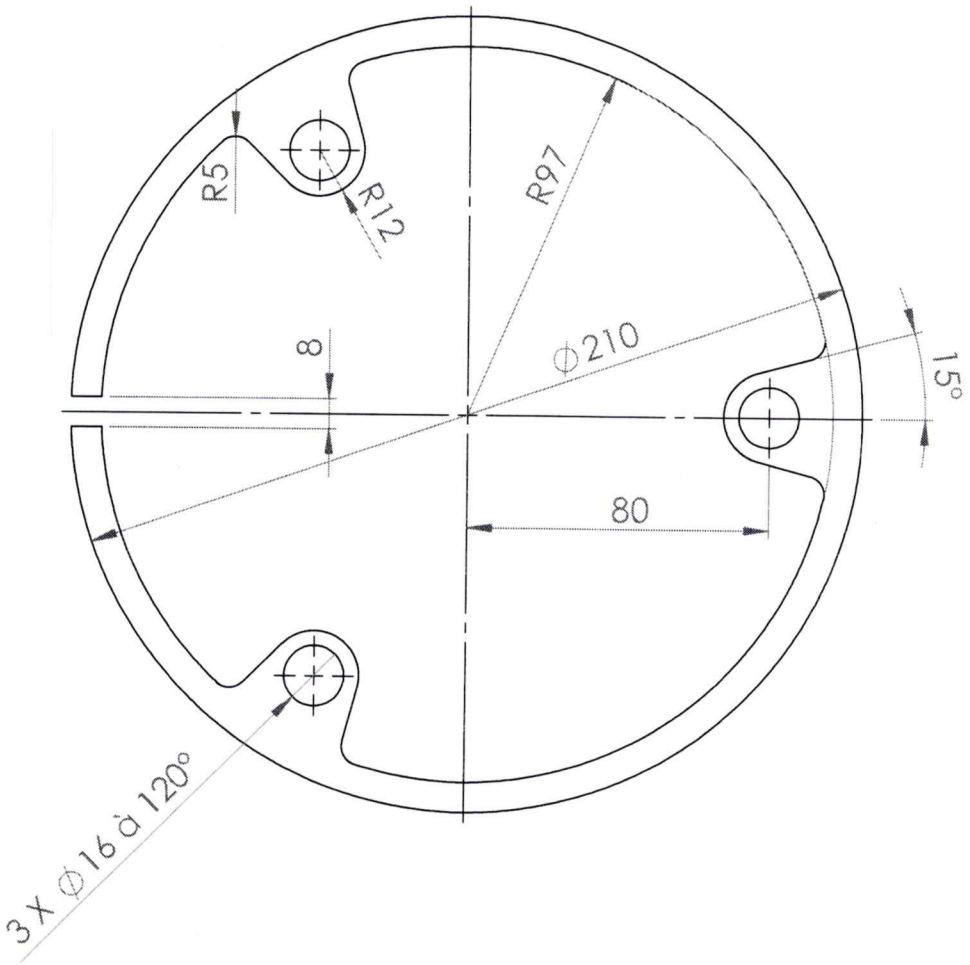

épaisseur : 1mm

SAUF INDICATION CONTRAIRE: LES COTES SONT EN MILLIMETRES ETAT DE SURFACE: TOLERANCES: LINEAIRES: ANGULAIRES:	FINITION:				CASSER LES ANGLES VIFS	NE PAS CHANGER L'ECHELLE / REVISION
	NOM	SIGNATURE	DATE			TITRE:
AUTEUR	BOULICAULT		24 08 2022			
VERIF.						
APPR.						
FAB.						
QUAL.				MATERIAU:		No. DE PLAN: support enjoliveur A — A4
				MASSE:		ECHELLE:1:2 — FEUILLE 1 SUR 1