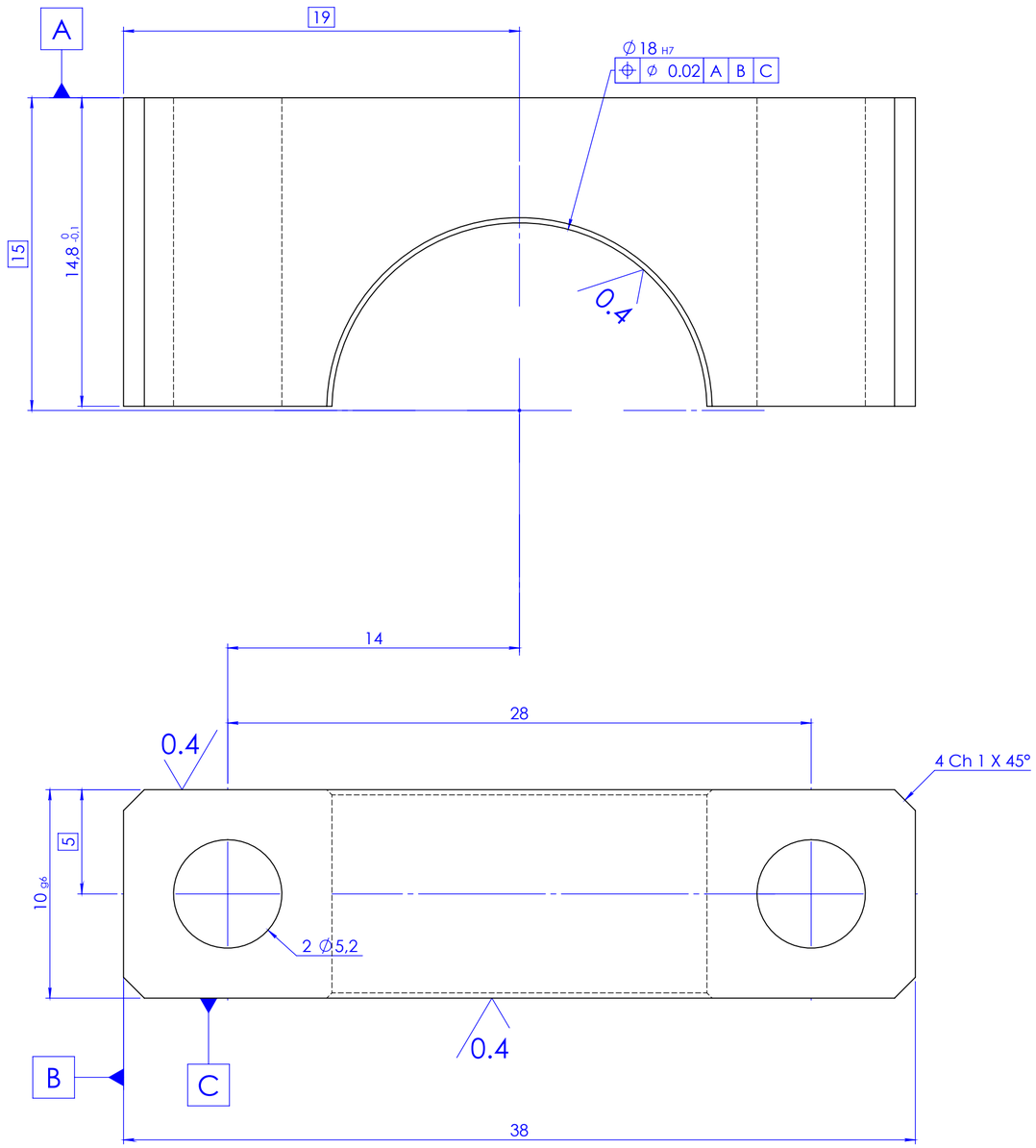

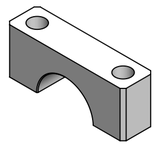

QUANTITE: 4

Etabli par : **J. Fatoux**	Traitement	NOTA: Tolérance générale: JS13; js13 Rugosité générale: Ra 3.2	
Vérifié par : **J. Fatoux**			
Date : **22/05/2022**	**INOX 304L** Materiau		
Format : **A2**			
Echelle : **5:1**	**K4-BRIDE PALIER VILLEBREQUIN** Numero	Indice	1 / 1 Feuille
Masse : **Kg**			

Ce document est la propriété exclusive de SIMPRA. Il ne peut être ni reproduit ni communiqué à un tiers sans l'autorisation écrite de la société