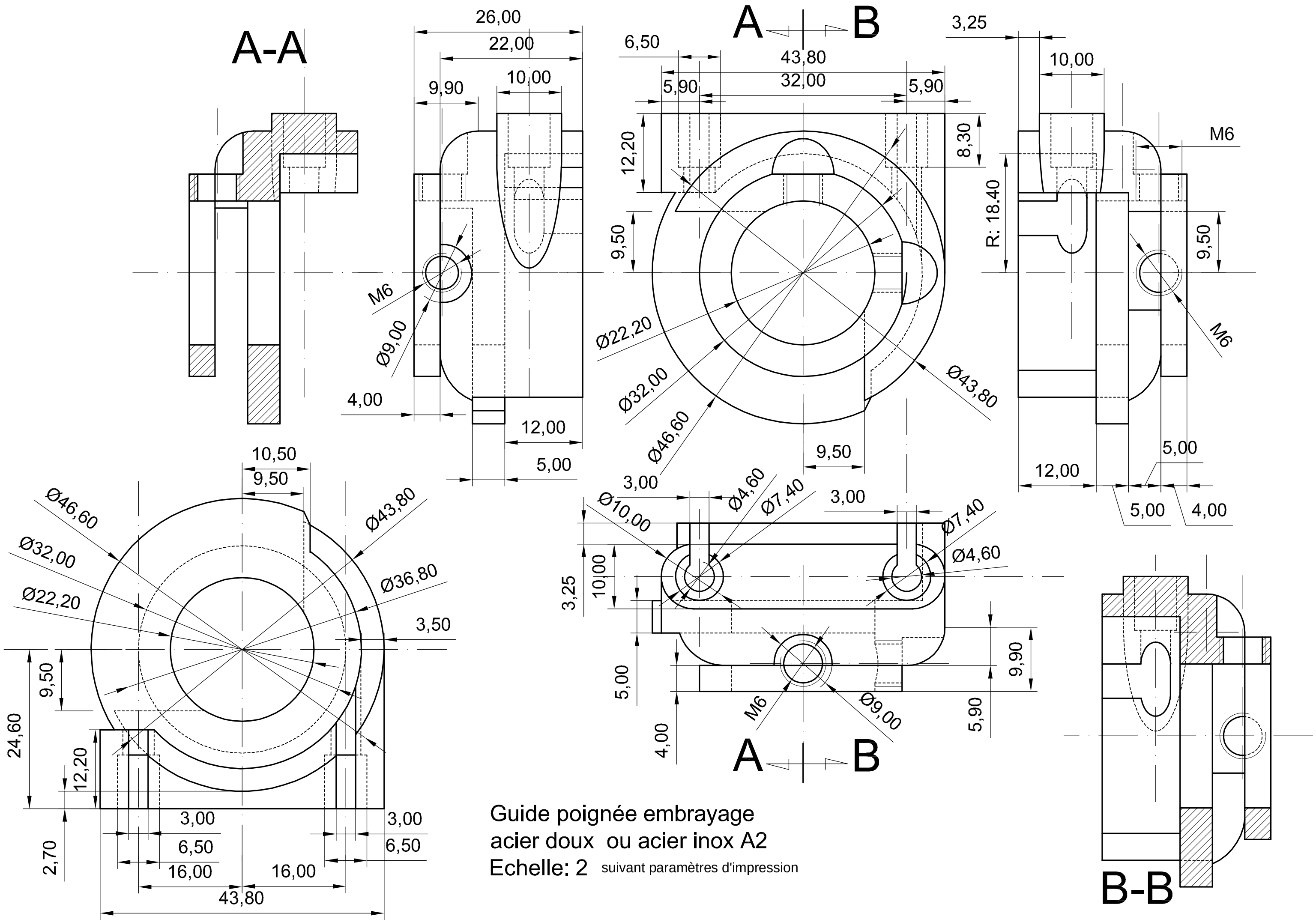

Guide poignée embrayage
acier doux ou acier inox A2
Echelle: 2 suivant paramètres d'impression