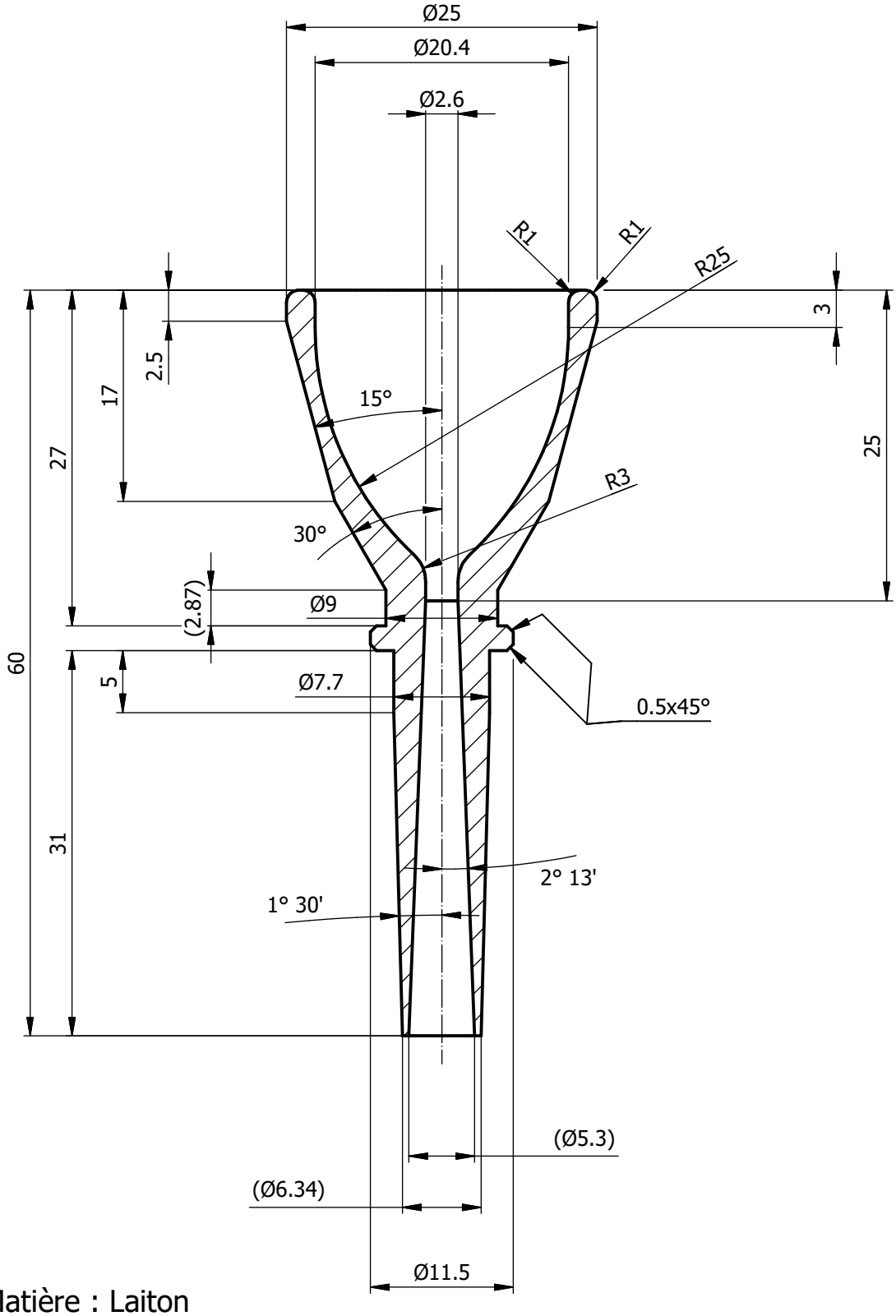

Matière : Laiton