Le 26/10/16

BCE21
Biomasse Chaudière Énergie 21

La Chaleur bois, votre confort éco-logique

MANCHON 35-40 MRVF

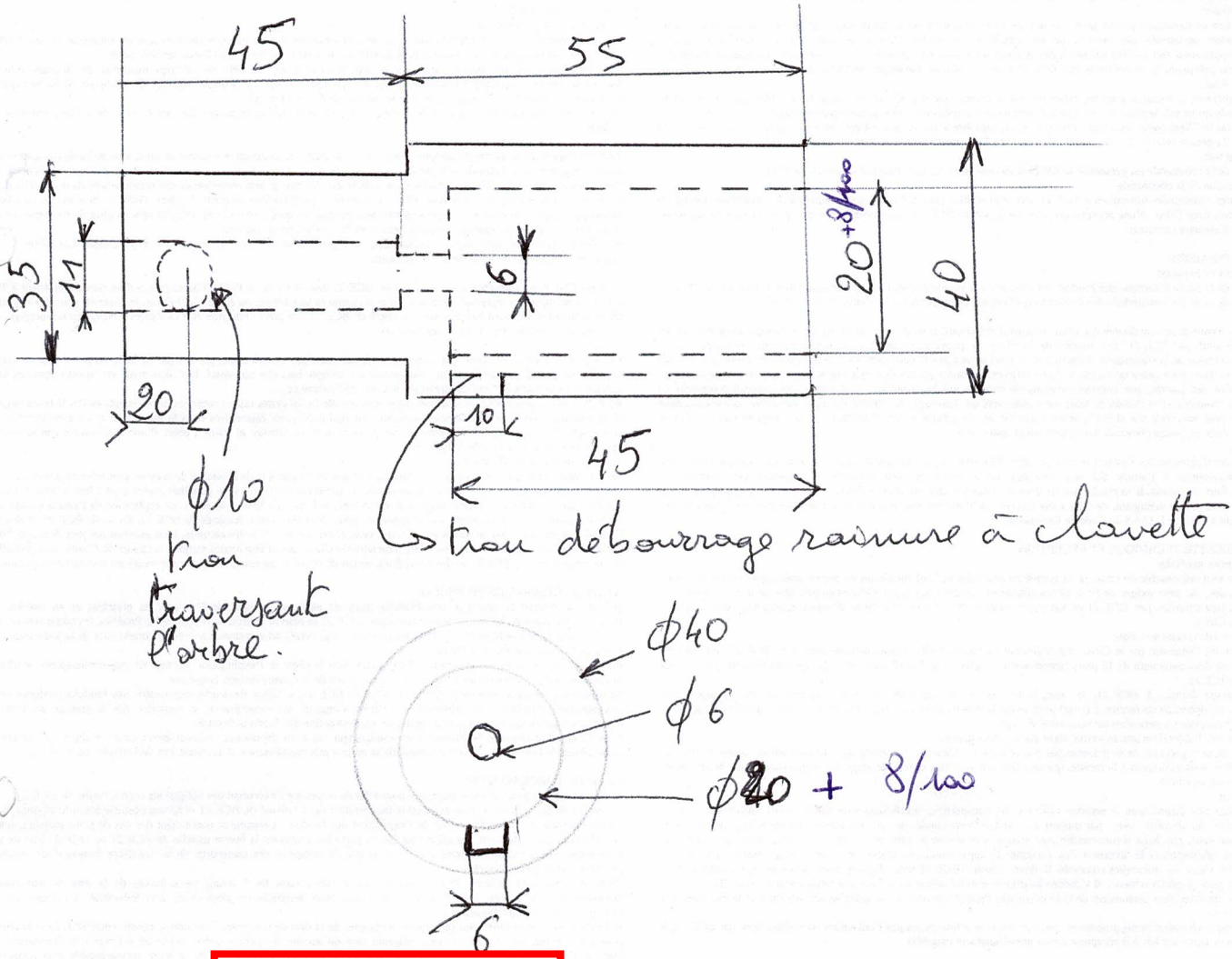

Matière : S235
Quantité : 10 pièces

L'acquéreur reconnaît avoir pris connaissance des conditions générales de vente BCE 21 et les accepter sans réserve. Elles sont téléchargeables sur notre site Web.

Biomasse Chaudières Energie 21- SASU au Capital de 5000 ∈ – Grandmont – 21360 MONTCEAU ET ECHARNANT – France -
Tel : (33) 03 80 20 26 08- Tel mobile : 06 07 57 33 54 – e.menaut@bce21.com www.bce21.com
SIRET : 812 614 915 000 13 – RCS DIJON B 812 614 915 – NAF : 4674 B – Code Identification TVA : FR 17 812 614 915.