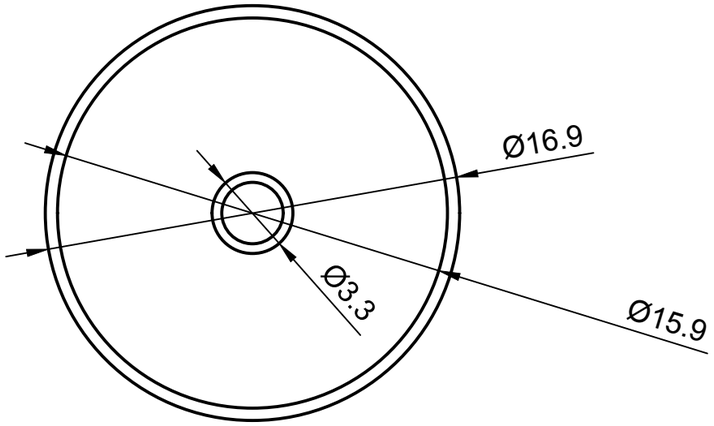
Ø16.9
Ø3.3
Ø15.9

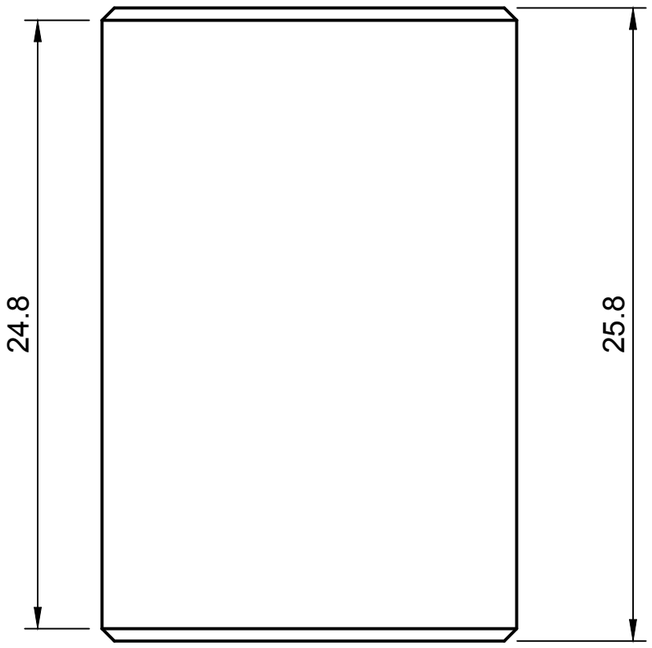
24.8
25.8

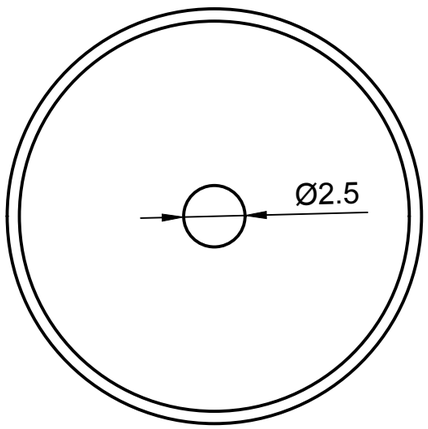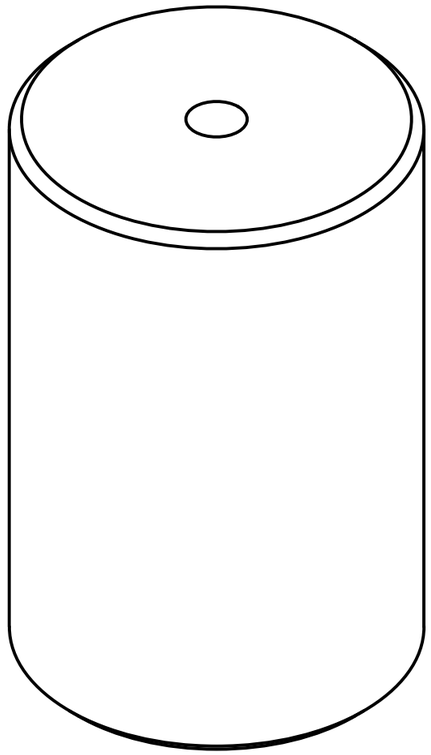
Ø2.5