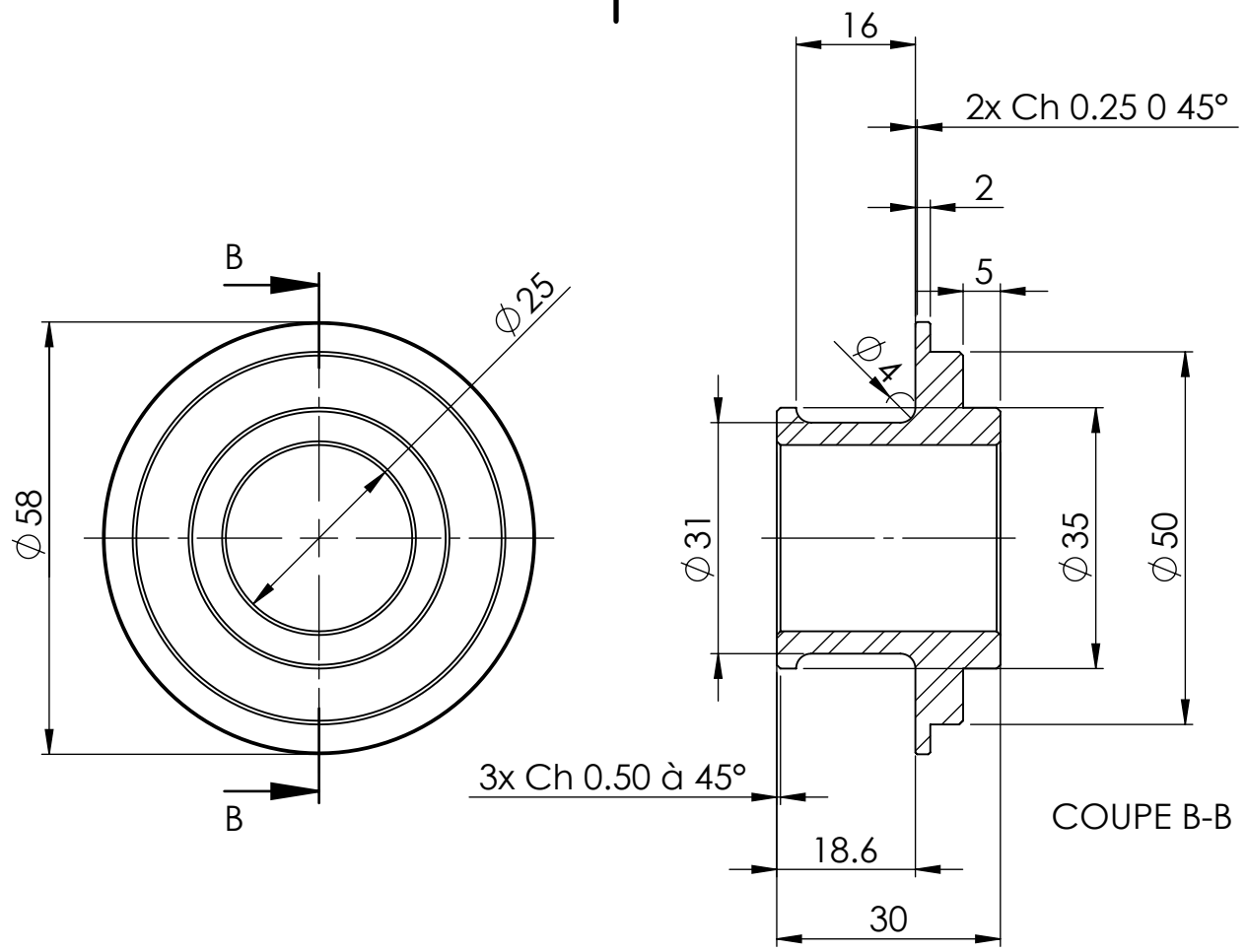


| Indice (Issue) | Date (Date) | Auteur (Drawn) | Evolution du plan (Drawing evolutions) |
|---|---|---|---|
| (0) | 26/07/21 | XPi | Edition originale - (First issue) |

| | | | |
|---|---|---|---|
| Matière : Aluminium / Dural<br>*Material* : | Norme :<br>*Standard* : | Autre Spécification:<br>Additional specification: | Masse<br>*Weight* : ( ) |
| | Tolérances générales :<br>( sauf indication ) ±0.1 | Code de construction<br>Manufacturing Code : | |

**135 Route de la Gouterie**
**38140 Charnècles**

TEL. : 33 (0)6 62 42 38 37

Ce document est la propriéte d'XPR.
Il est remis à titre strictement confidentiel.
Il ne peut être reproduit, ni communiqué sans son autorisation préalable.

**CODE FABRICANT** *(NATO CODE)* **F0037**

# PROTO XPR

**Vérification** *(Checking)*
Initiales : *(Initials)*
Date :

**Approbation** *(Approval)*
Initiales : *(Initials)*
Date :

# FLASQUE DE ROUE AVANT AV

ECHELLE 1:1 *(SCALE)*

CORRECTION *(COR.)*

**SOLIDWORKS**

**Amendement** *( Amendment )*

PLANCHE 1/1 *(SHEET)*

A4