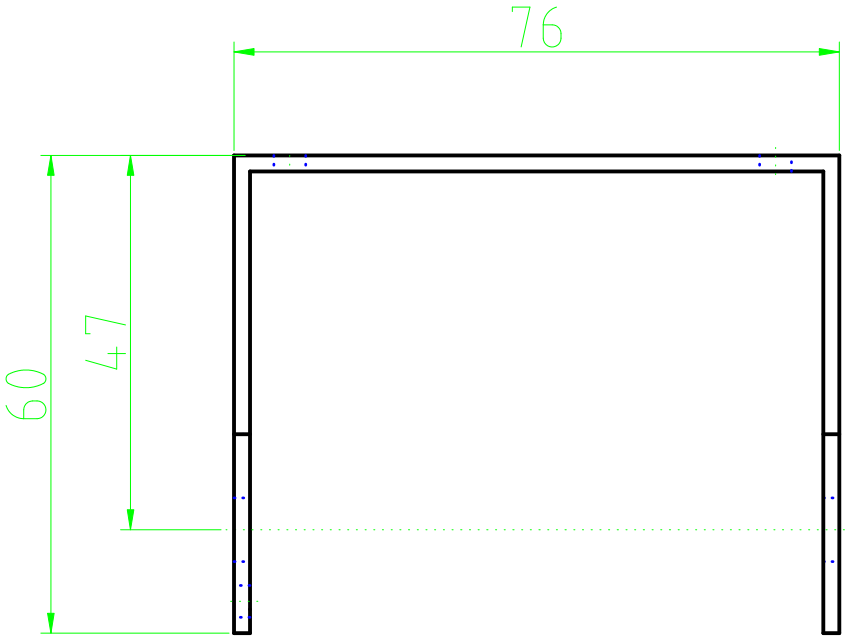
76
60
47

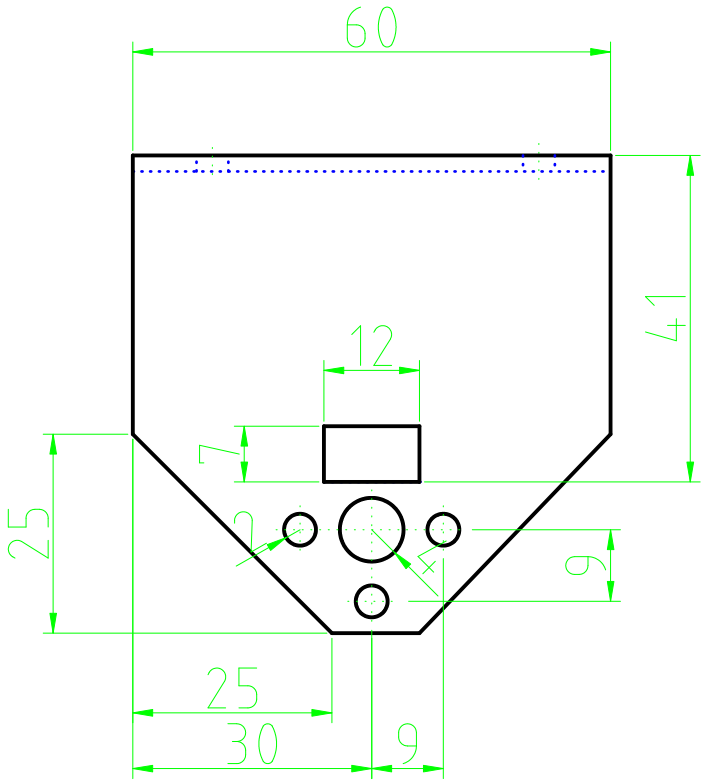
60
41
12
7
25
2
4
9
25
30
9

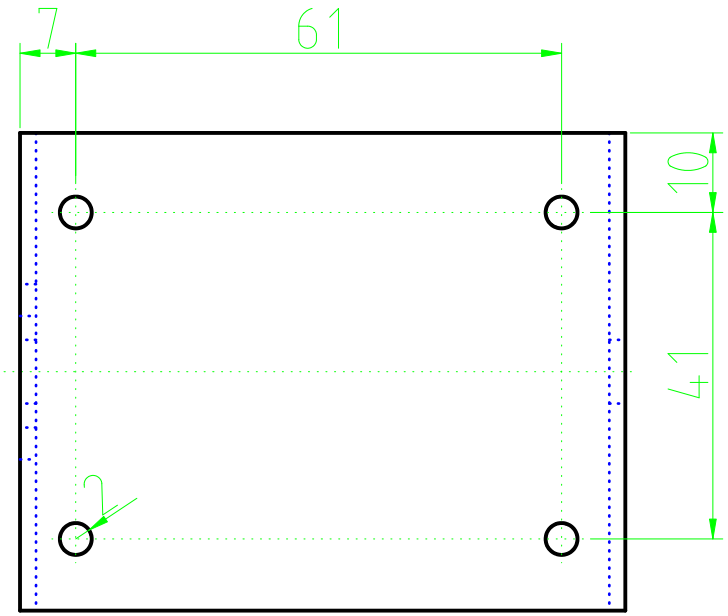
7
61
10
41
2