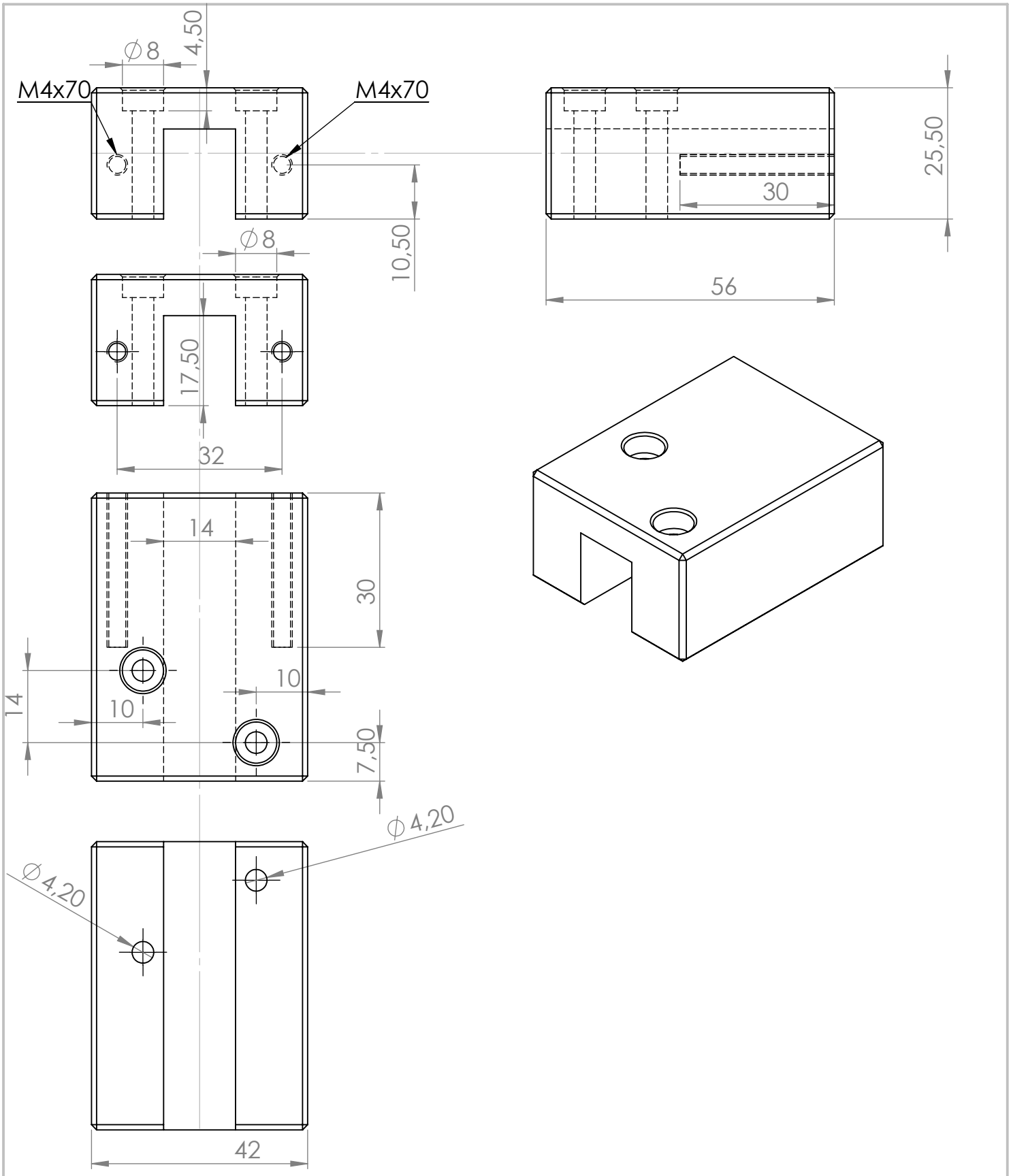

SAUF INDICATION CONTRAIRE: LES COTES SONT EN MILLIMETRES ETAT DE SURFACE: TOLERANCES: LINEAIRES: ANGULAIRES:	FINITION:	CASSER LES ANGLES VIFS	NE PAS CHANGER L'ECHELLE / REVISION

	NOM	SIGNATURE	DATE				TITRE:
AUTEUR							
VERIF.							
APPR.							
FAB.							
QUAL.				MATERIAU:		No. DE PLAN	A4
				MASSE:		ECHELLE:1:1	FEUILLE 1 SUR 1

Pièce6^BASIC 540 Assemblage gui