VOLET :

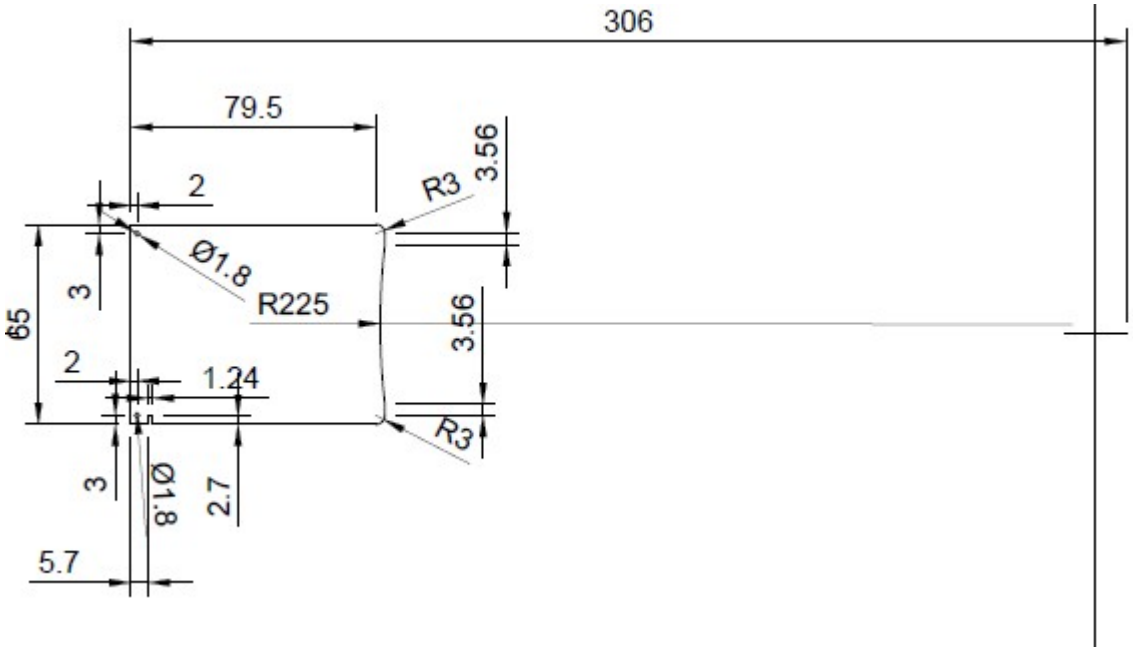
306
79.5
2
R3
3.56
Ø1.8
R225
3
65
3.56
2
1.24
R3
3
Ø1.8
2.7
5.7

INDEX :

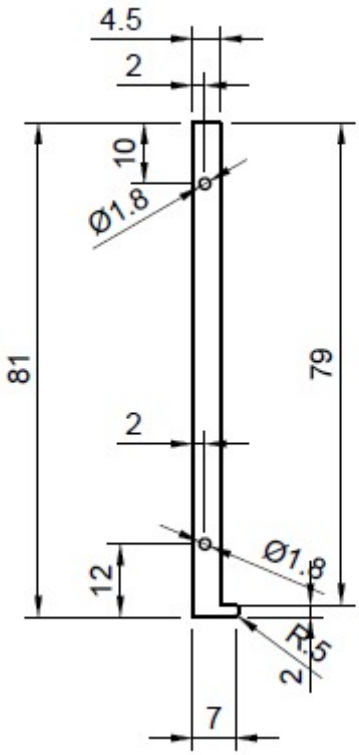
4.5
2
10
Ø1.8
81
79
2
Ø1.8
12
R2.5
7