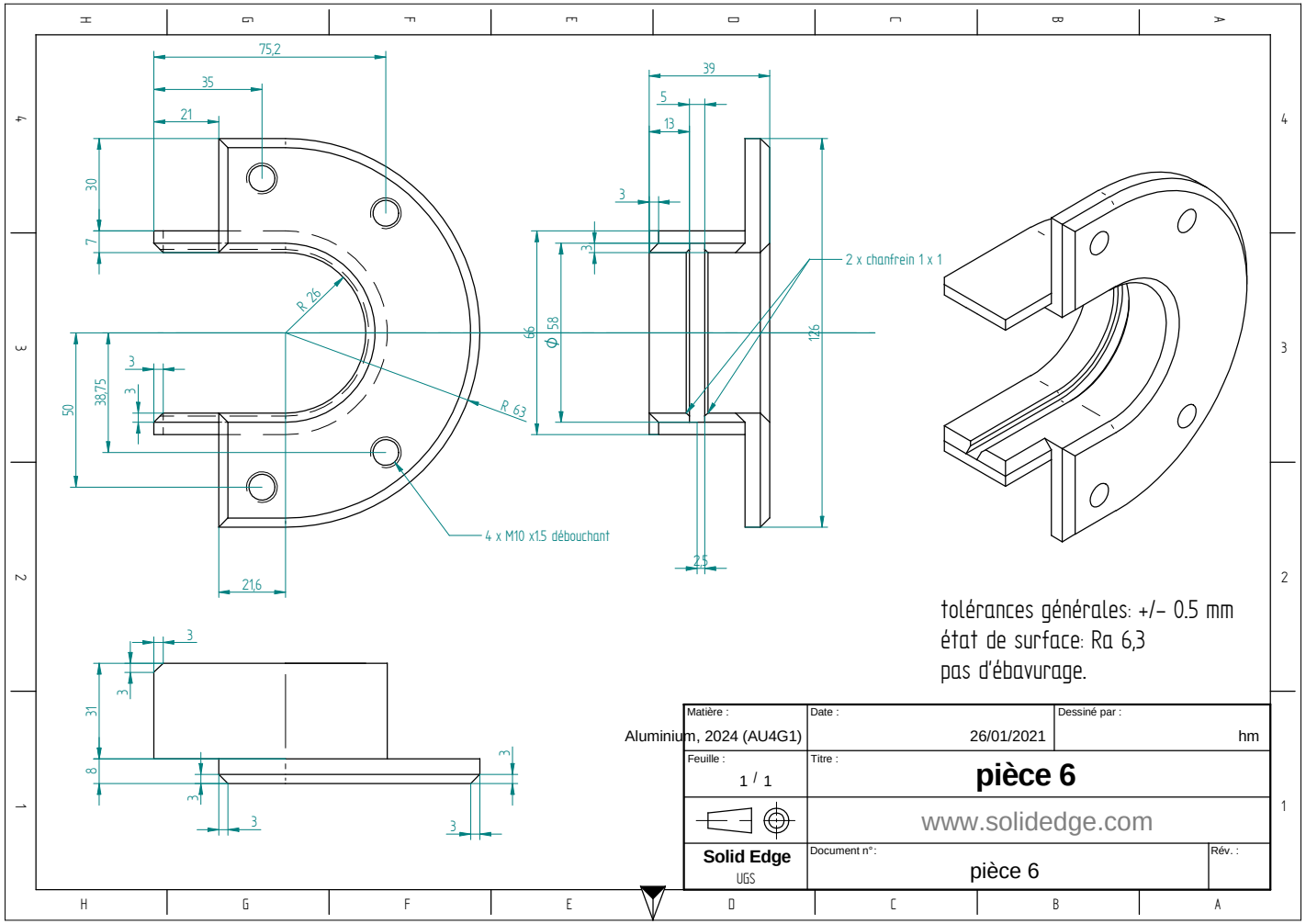

tolérances générales: +/- 0.5 mm
état de surface: Ra 6,3
pas d'ébavurage.

Matière : Aluminium, 2024 (AU4G1)	Date : 26/01/2021	Dessiné par : hm
Feuille : 1 / 1	Titre : **pièce 6**	
	www.solidedge.com	
Solid Edge UGS	Document n° : pièce 6	Rév. :