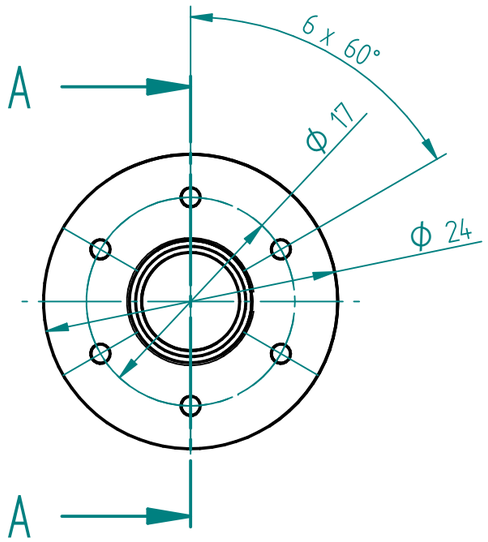

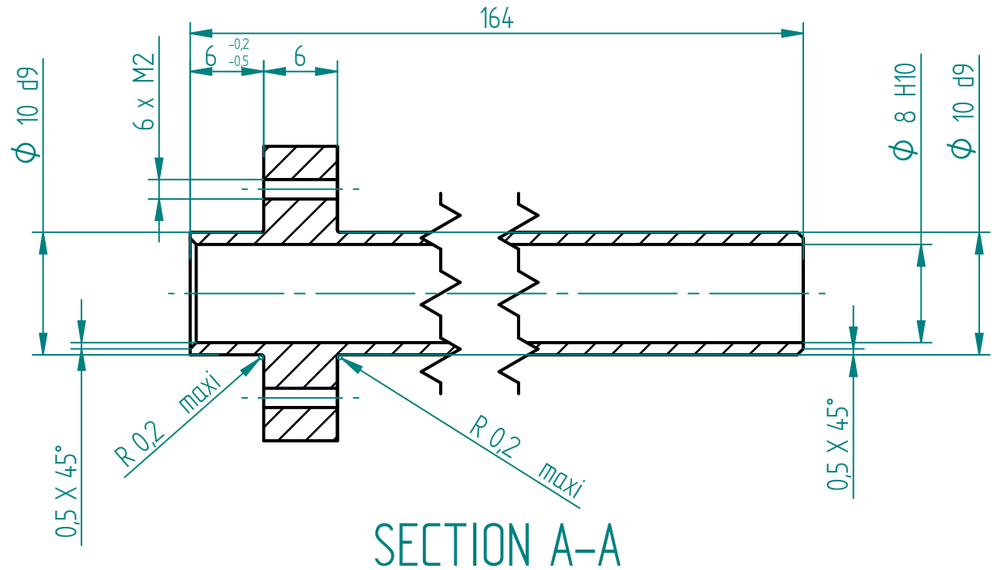

SECTION A-A

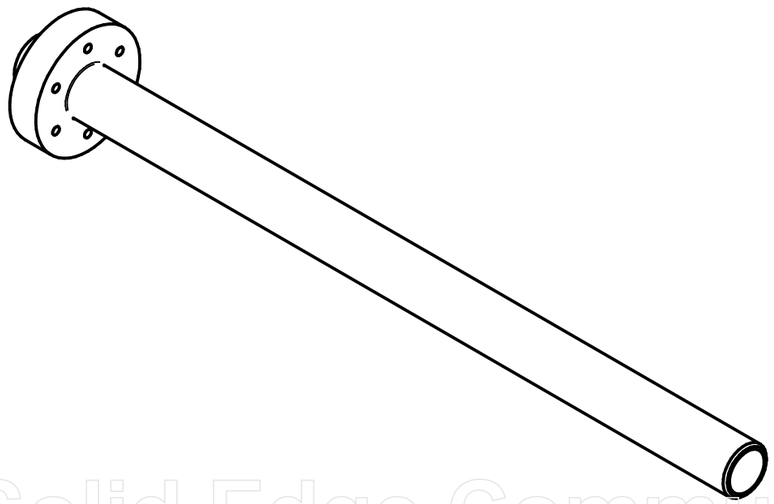

Tolérances générales ISO 2768 - fH

Steel - Stainless:1.4404 , X2CrNiMo17-12-2

Matière : X2CrNiMo17-12-2		Date : 19/01/2021	Dessiné par : TDU
Echelle : 2:1	Feuille : 1 / 1	Titre : **Arbre PC**	
		Planétaire plutonien	
Solid Edge SIEMENS PLM Software		Document n° : PLU-0003	Rév. : 1

Solid Edge Community Edition