Tolérances générales ISO 2768 - mK

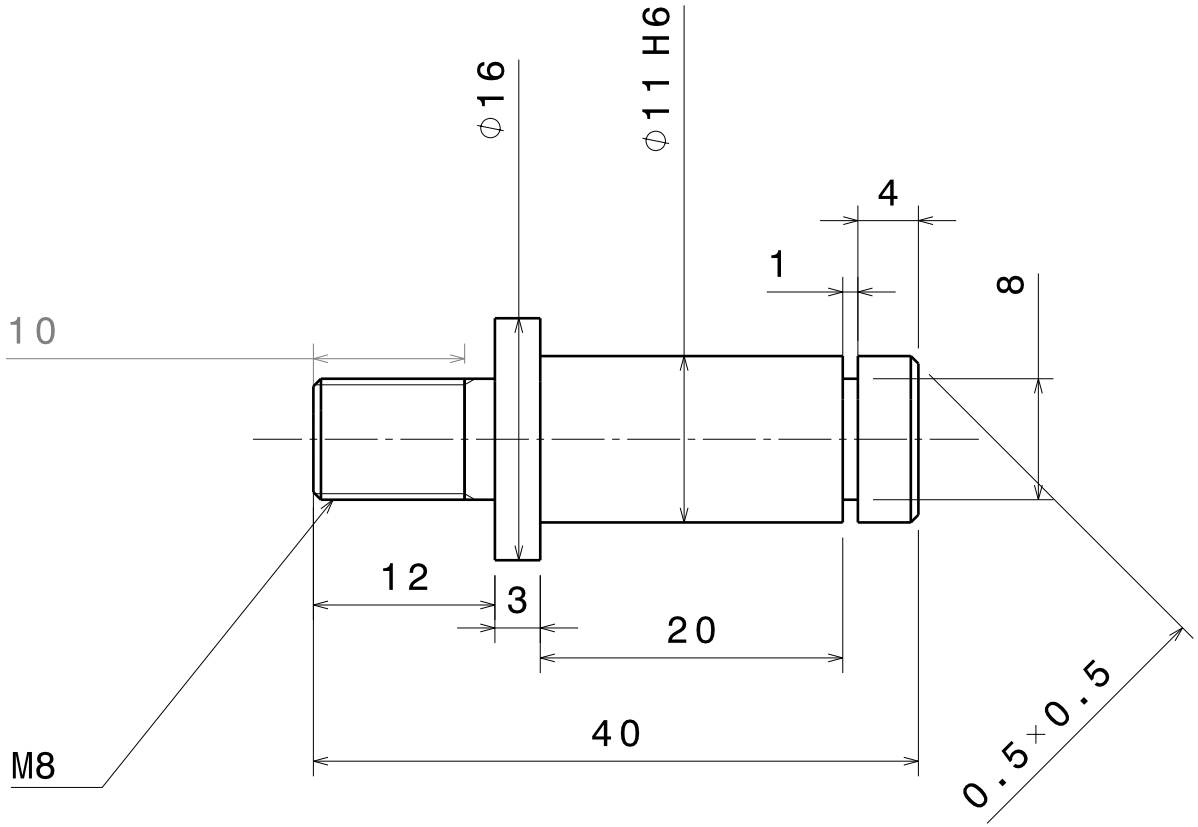

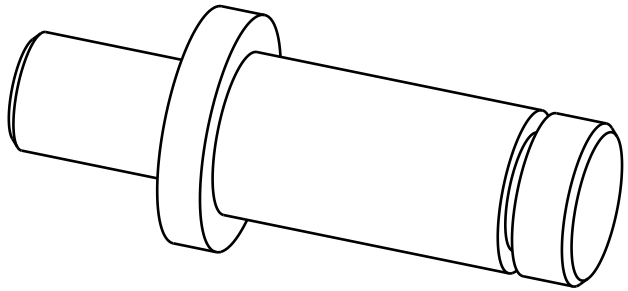

Echelle : 2:1

Pièce femelle
fournie à réaléser
en 11g6

This drawing is our property; it can't be reproduced or communicated without our written agreement.

Taille A4		KULTSTERNE FRANCE
Dessiné par Jacques Moulin	Date 5/12/2020	Désignation: Axe de tringlerie accel
Coordonnées 01.60.82.98.19 kultsternefrance@gmail.com		Quantité: 001 / Matériau: Acier Rm > 350 MPa / Version: 1.0
Plan vérifié par Guillaume Chapelle		Echelle 1:1 / N° du plan KF_001_12_20 / Feuille 1/1