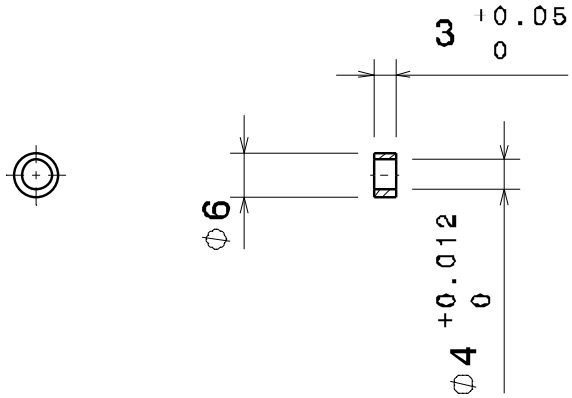

Ind.	Repere	Date	Nom	Ind.	Repere	Date	Nom	Ind.	Repere	Date	Nom

		AU4G		
Rep.	DIN-Nr.	Matiere		

Utilise pour:		Etabli	Verifie	Validation
	Date	01.18		
	Nom	J.G.		

Echelle: 1/1

Designation:

TOMBERAU

Détail: Entretoise externe barbotin

Ensemble Nr.: 011

Feuille 1 de 1

BV_A4

AUTOCAD VERSION: 2002