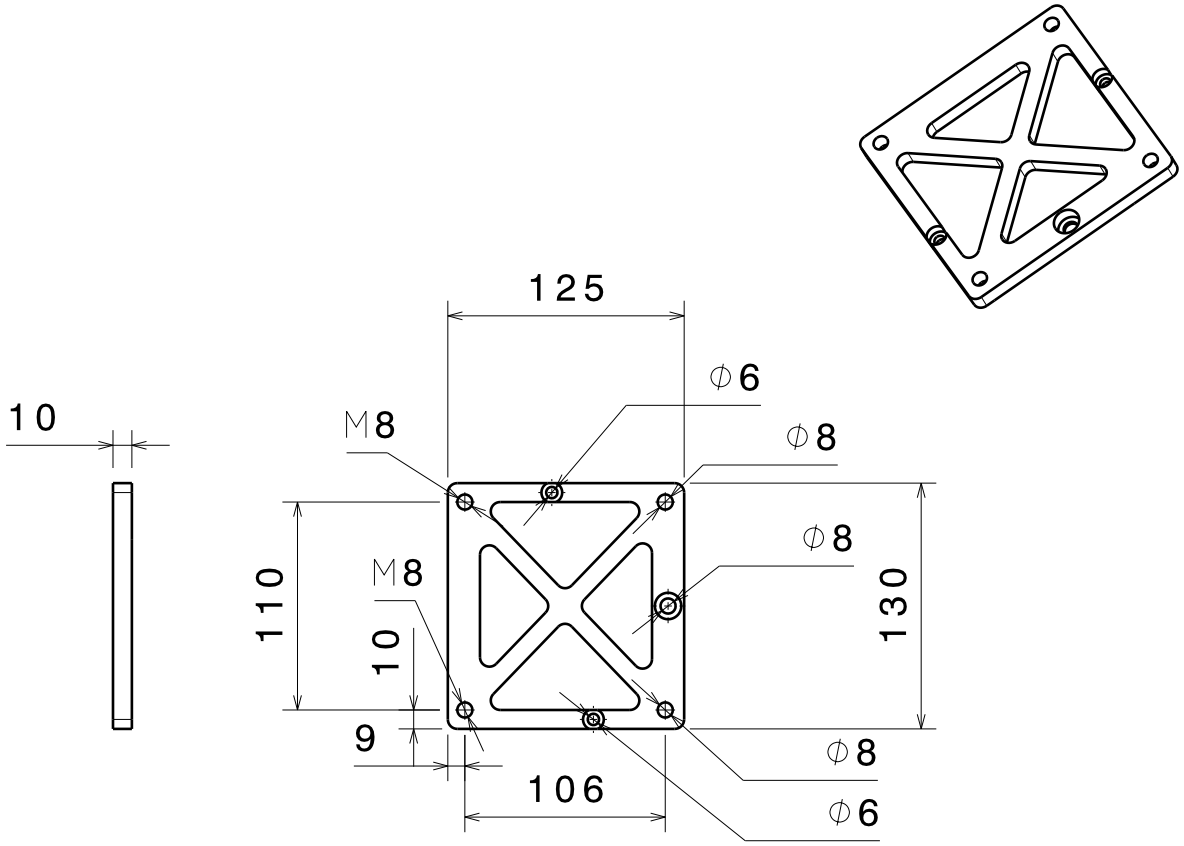
10
125
φ6
M8
φ8
φ8
M8
110
10
130
9
φ8
106
φ6