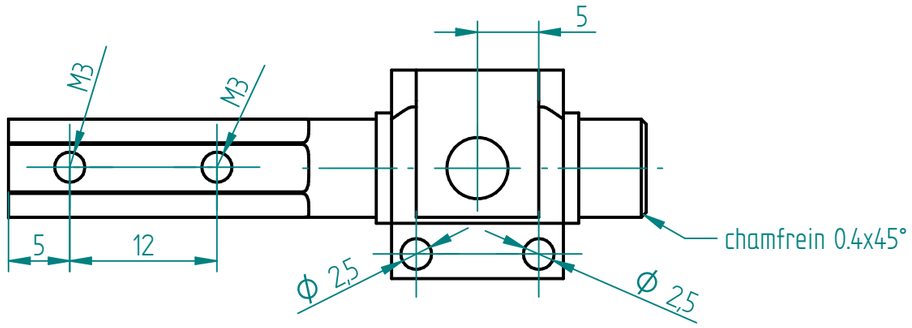

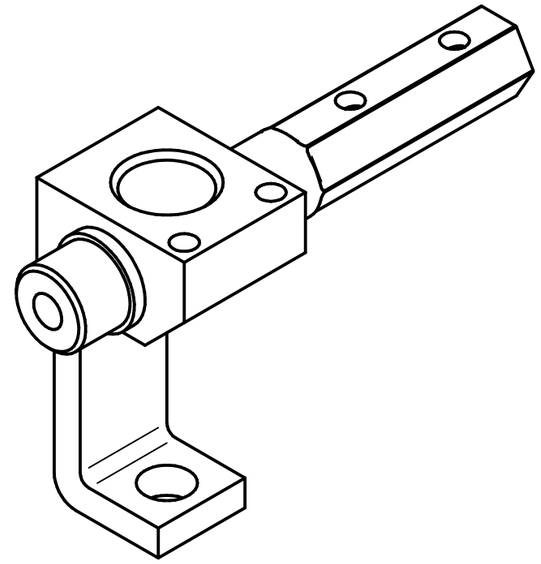

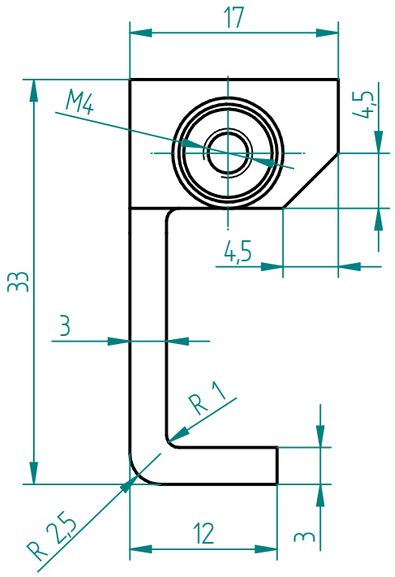

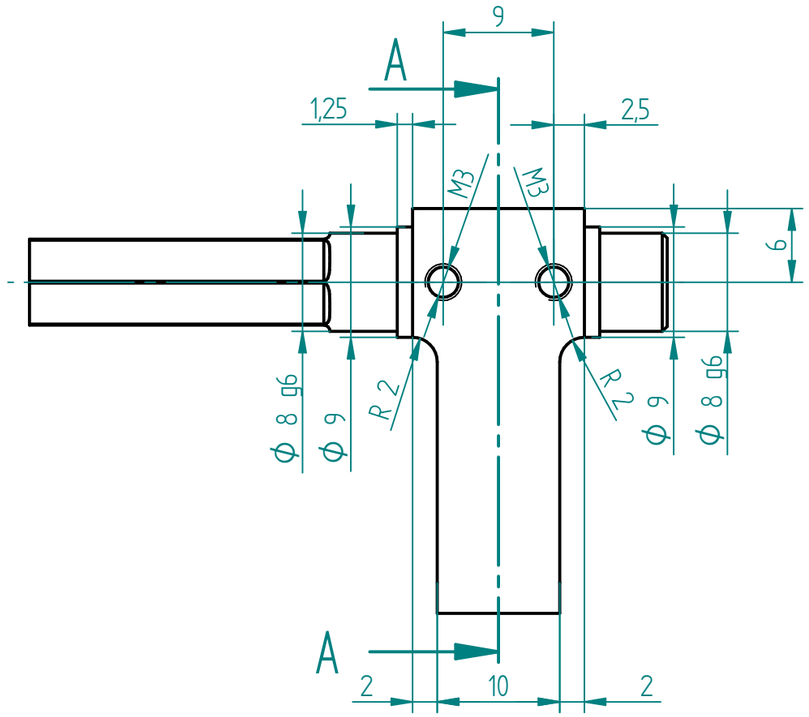

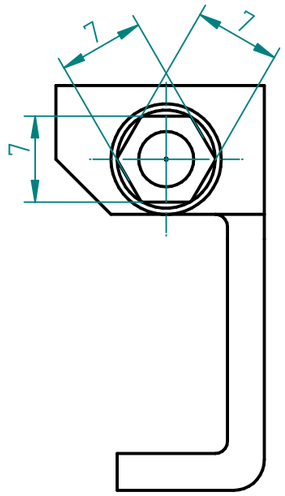

SECTION A–A

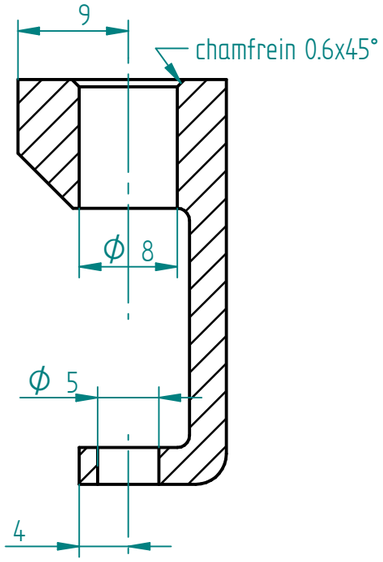

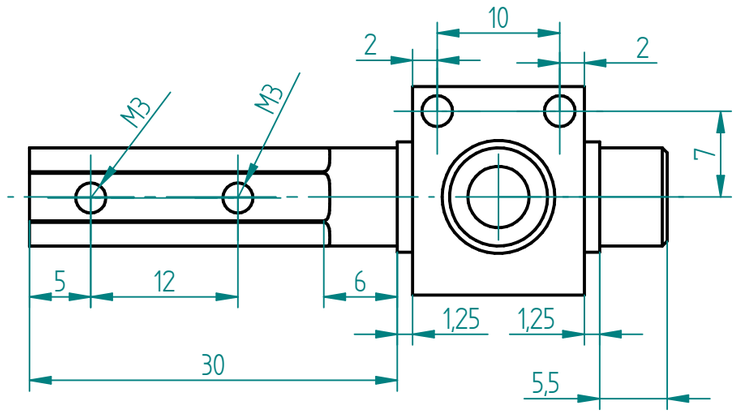

Matière : INOX ou peek	Date : 26/04/2020	Dessiné par : L.PARIS
Echelle : 2:1 / Feuille : 1 / 1	Titre : **AXLE**	
	tolérances générales ISO 2768-mK	
Solid Edge SIEMENS PLM Software	Document n° :	Rév. : A