Confié à titre de secret d'entreprise. Tous droits réservés. Proprietary data, company. All rights reserved.
Verwertung un de Mitteilung ihres inhalts nicht gestattet soweit nicht ausdrucklich zugestanden. Alle Rechte vorbehalten

## COUPE A-A

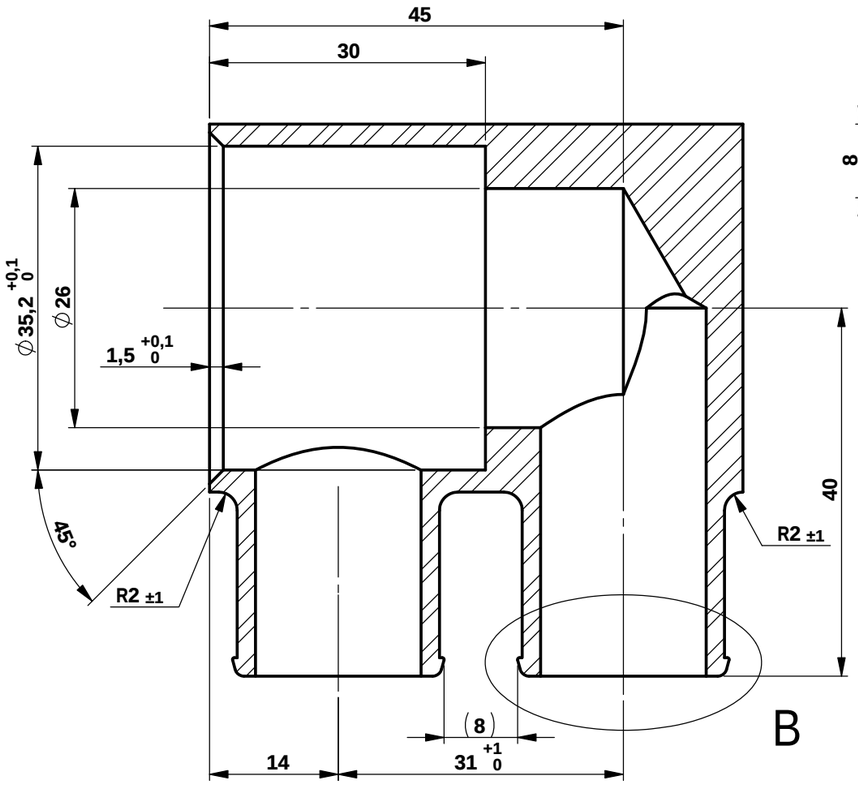


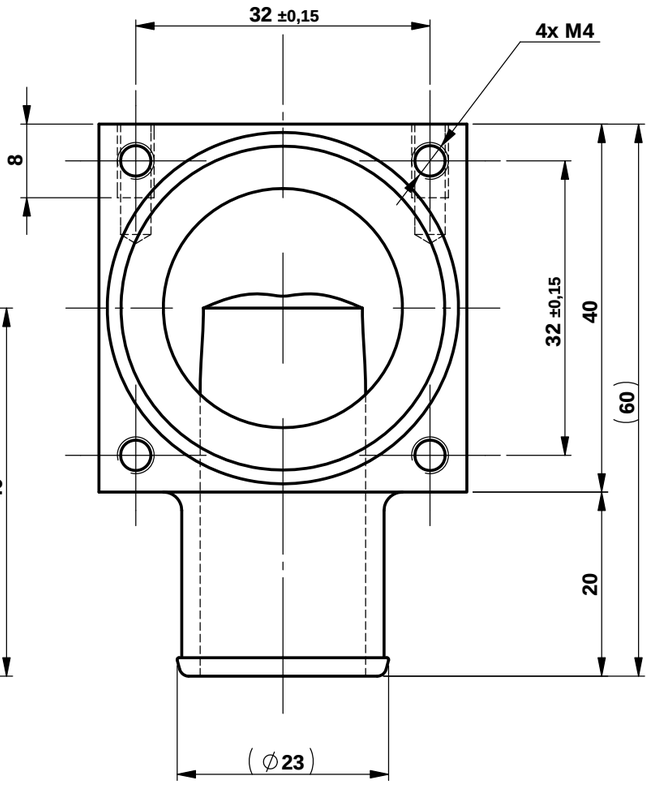


## DÉTAIL B
## ECHELLE 3 : 1

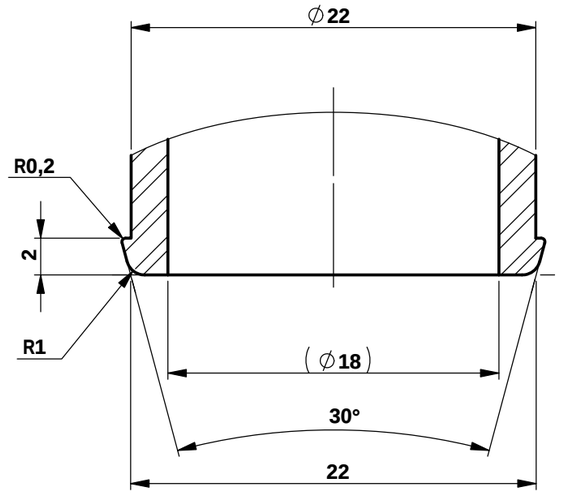


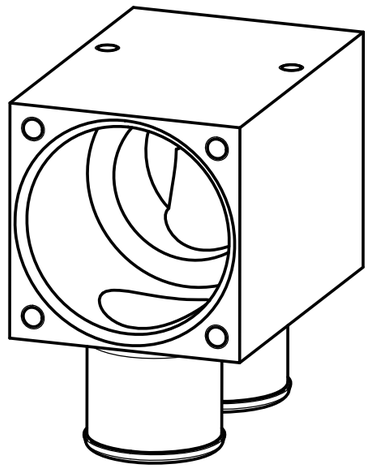

Ra 3,2

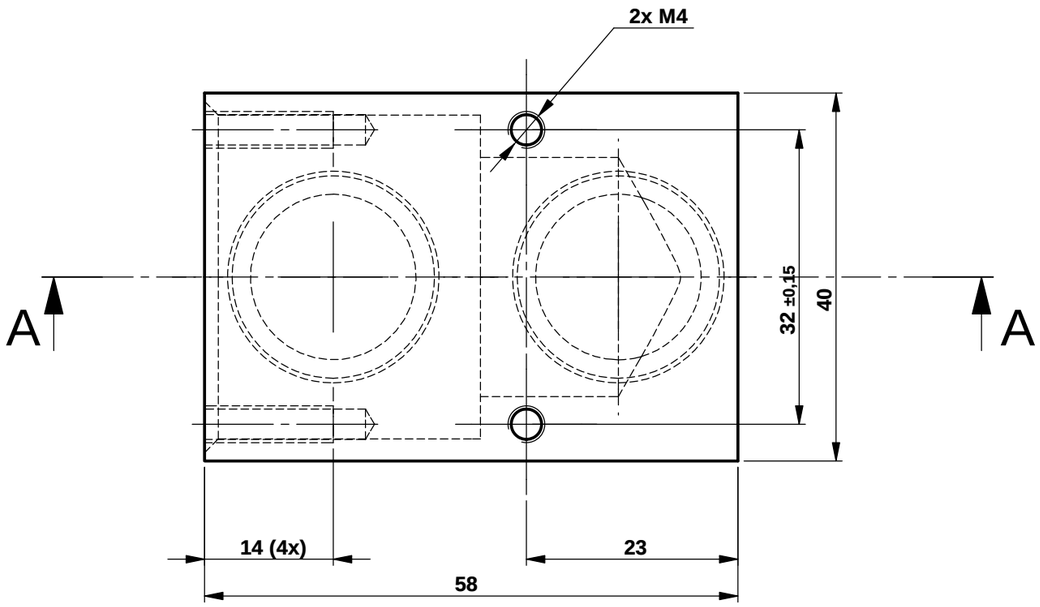


***Remarques :***

***Matière : AU4G***

***Trait :***

*Tolérances Générales*
ISO2768-fh

# CORPS COUDE V2

| | | | |
|---|---|---|---|
| *Date* 06/04/2020 | *Dessiné par :* JCB | | *Ech* 1.5:1 |

**Désignation Modification**

**2020-017**