Axe 2
Matière : C45
Quantité : 1

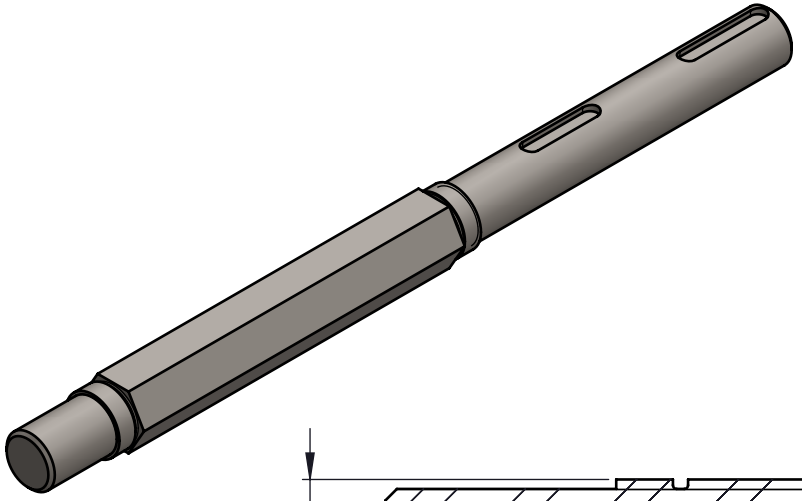
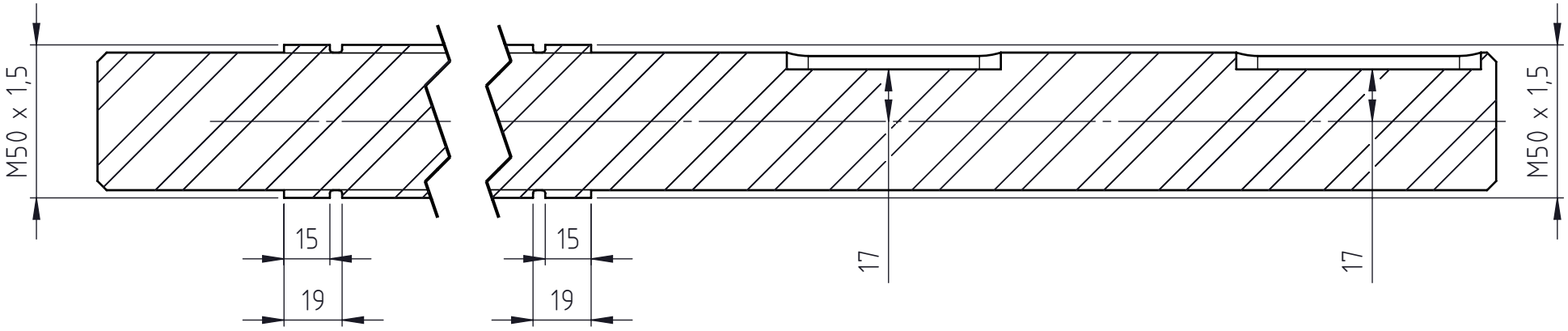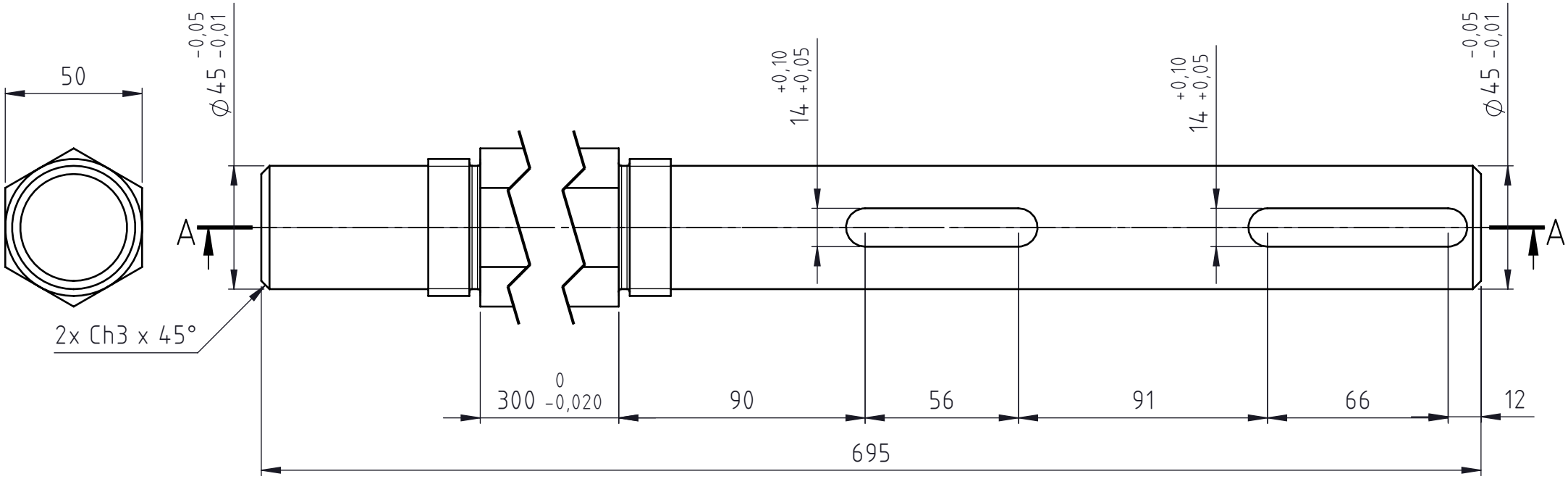
COUPE A-A