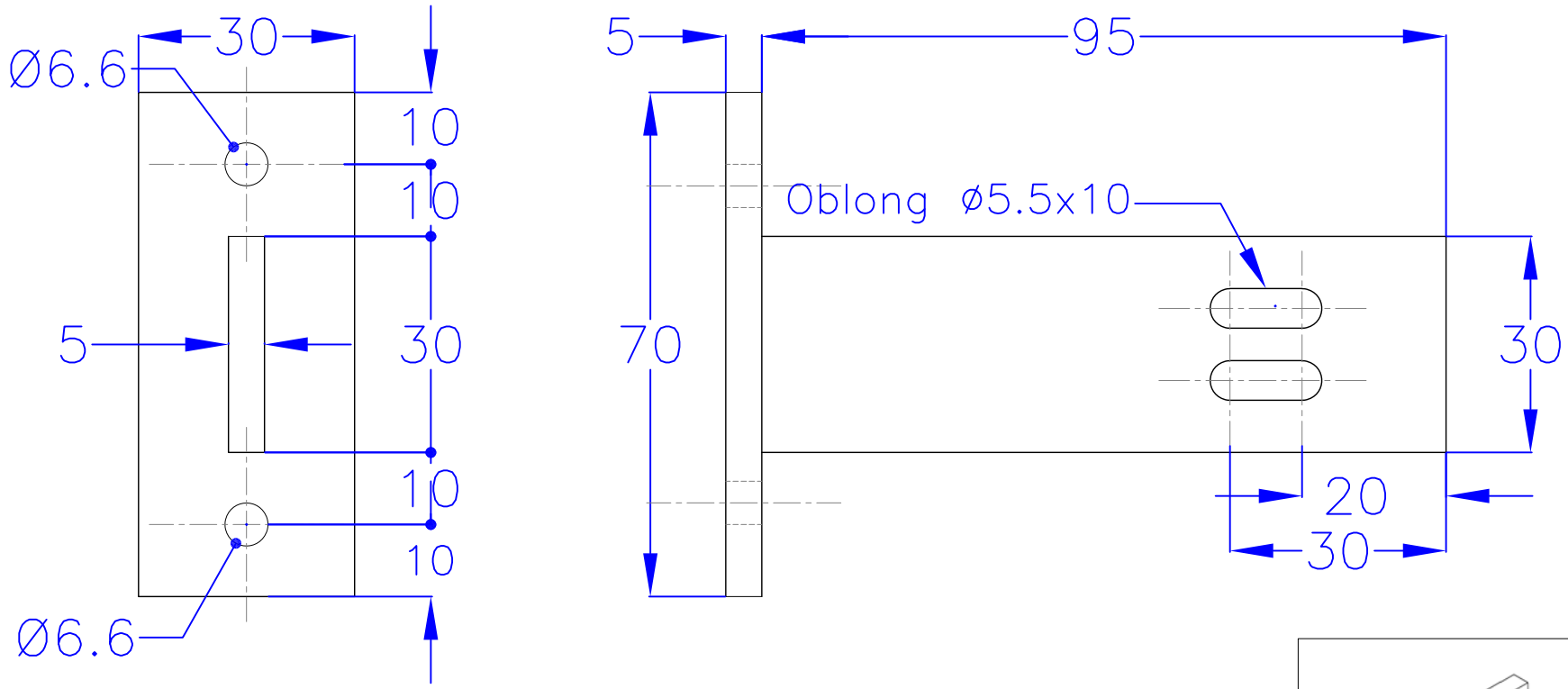

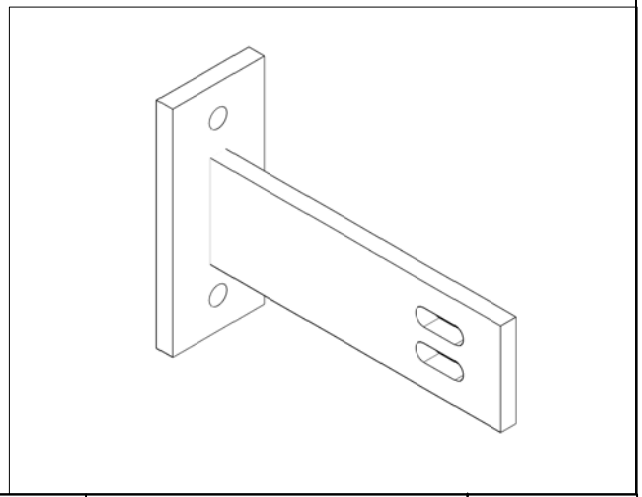

MATIERE: ALUMINIUM
COULEUR: GRIS ANTHRACITE (RAL 7016)
QUANTITE: 3u

Rév.	Date	Intitulé de la révision	Dessiné	Vérifié	Approuvé
00	14/01/2020	Première émission	TKC	SDY	FDF

SUPPORT B.S.O

Mr & Mme KHUC 06.73.57.34.71

CONSTRUCTION D'UNE MAISON INDIVIDUELLE

-

Adresse: 18q rue de la gare
95610 Eragny Sur Oise

Format: A4
Echelle: N/A
Révision: 00
Folio: 01 / 01