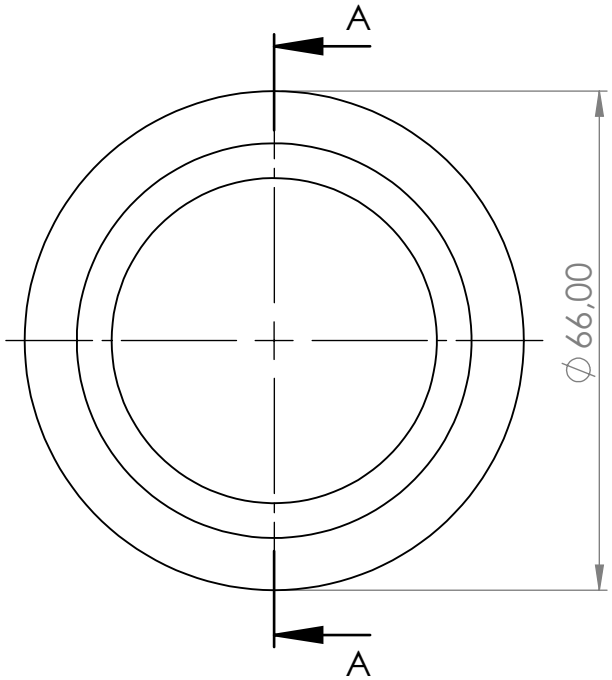

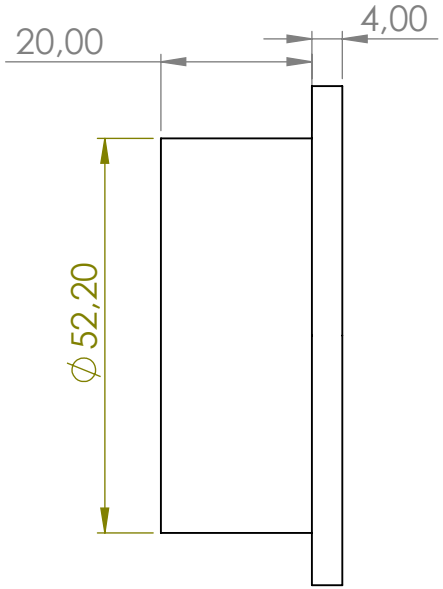

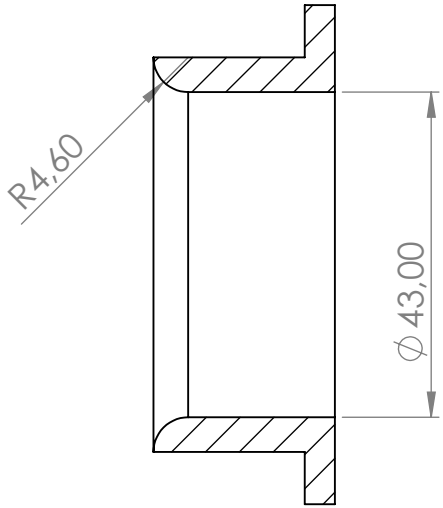

COUPE A-A

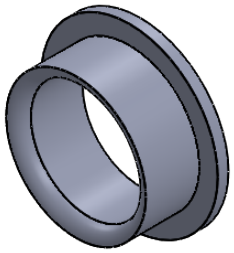

SAUF INDICATION CONTRAIRE: LES COTES SONT EN MILLIMETRES ETAT DE SURFACE: TOLERANCES: LINEAIRES: ANGULAIRES:	FINITION:			CASSER LES ANGLES VIFS	NE PAS CHANGER L'ECHELLE	REVISION
	NOM	SIGNATURE	DATE			TITRE:
AUTEUR						
VERIF.						
APPR.						
FAB.						
QUAL.				MATERIAU:	No. DE PLAN	A4
					adaptateur filtre air mikuni	
				MASSE:	ECHELLE:1:1	FEUILLE 1 SUR 1