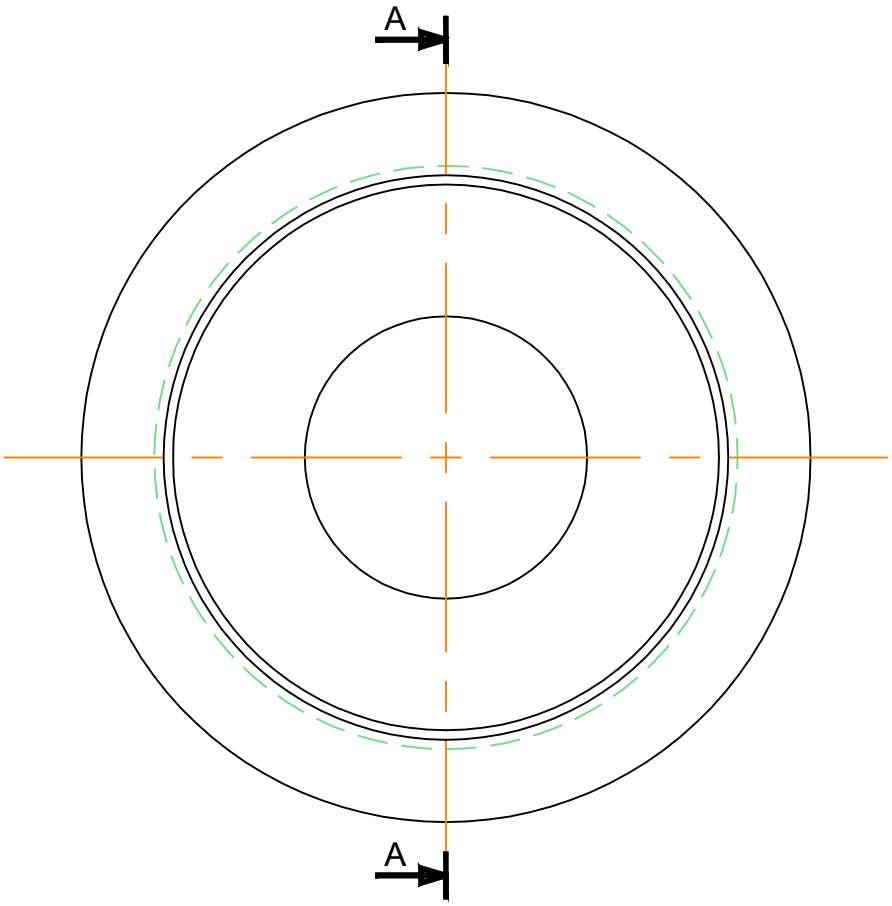
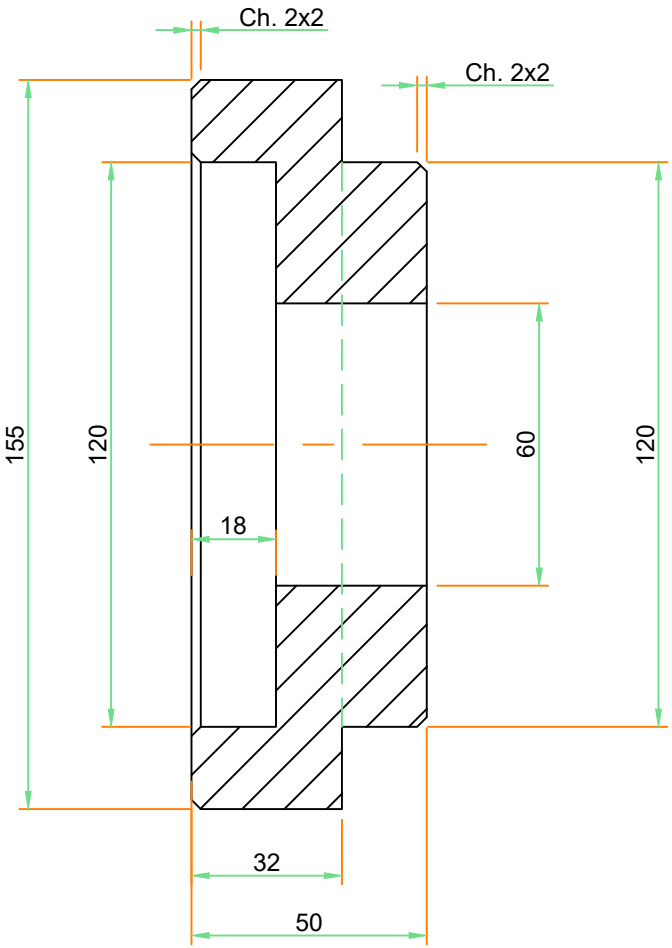
Coupe A-A