FICHE TECHNIQUE DE FABRICATION

SOTRALENTZ EMBALLAGE

DESIGNATION:

SORTIE BASSE RAPPORTEE - EPDM
POUR CITERNE DE STOCKAGE 1000 à 2000 litres

Article N° **30143**

Indice **1**

Réf : R&D-03-008-F
Révision : 1
Date : 16/06/2003

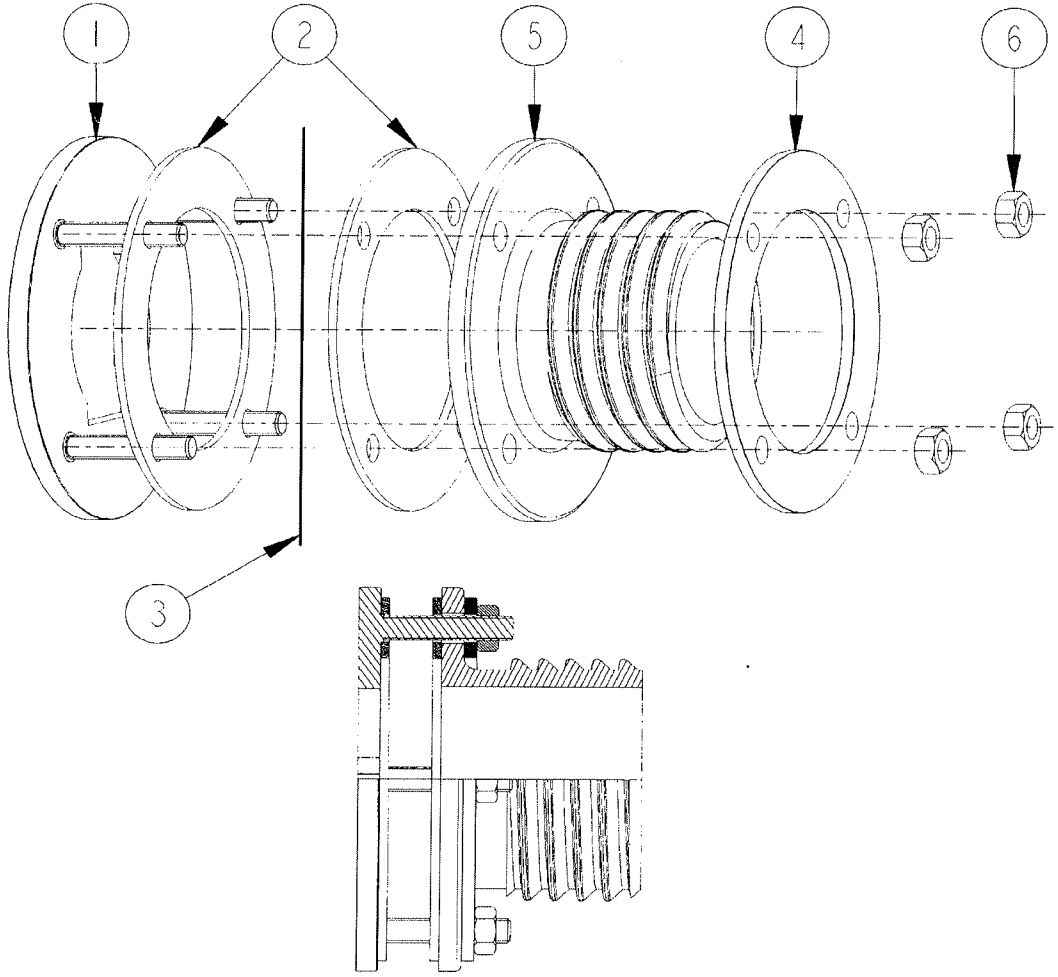

N°	Composants	Qté	N° article
1	Bride Inox	1	30 132
2	Joint plat EPDM percé pour bride	2	30 133
3	Paroi citerne de stockage		
4	Contre bride Inox percée 90 x 60,5 x 3	1	30 140
5	Pas de vis PE 2" DIN6131	1	30 131
6	Ecrou H-M6 Inox	4	30 139

Remarques:

Rédigé par : **JAC**
VISA:
DATE: **06.05.2004**
NOM: **JAEGER**

Approuvé par : **COL**
VISA:
DATE: **06.05.2004**
NOM: **COURBET**