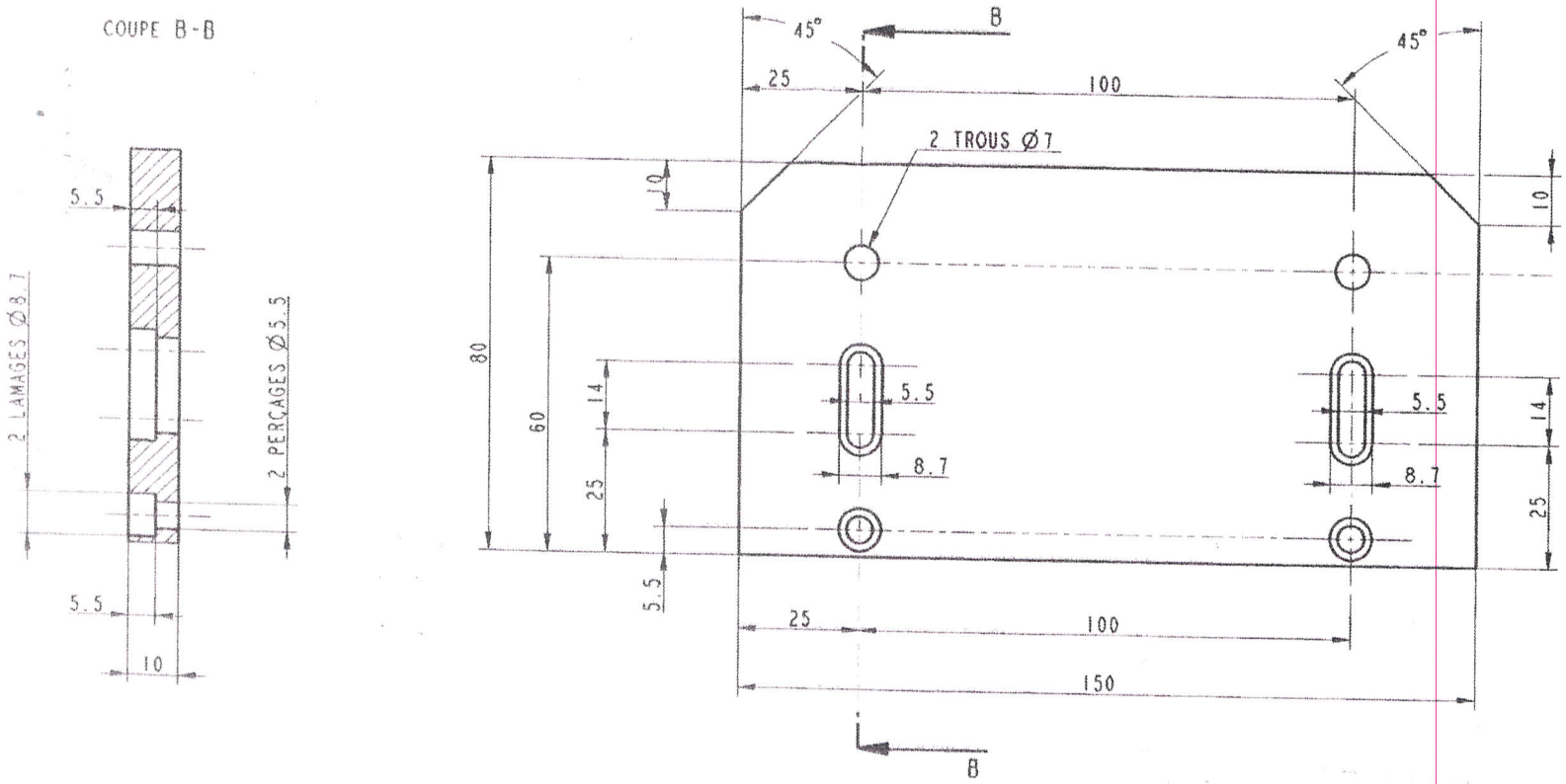
COUPE B-B
5.5
2 LAMAGES Ø8.7
2 PERÇAGES Ø5.5
5.5
10
45°
B
25
100
45°
2 TROUS Ø7
10
80
60
14
25
5.5
5.5
8.7
5.5
8.7
14
25
5.5
25
100
150
B

QT1

AU4G.