Surface moletée sur 180°

MATIERE: ACIER INOX
CASSER LES ANGLES

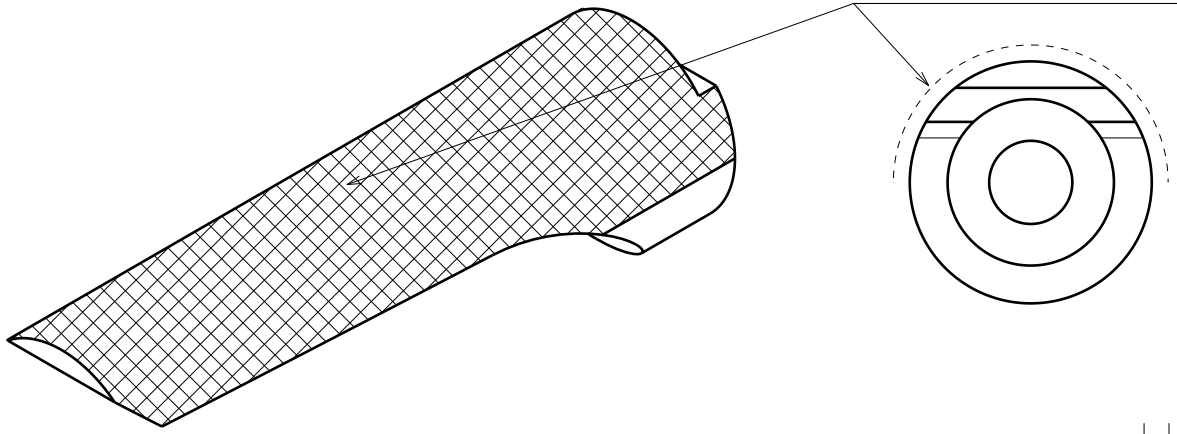
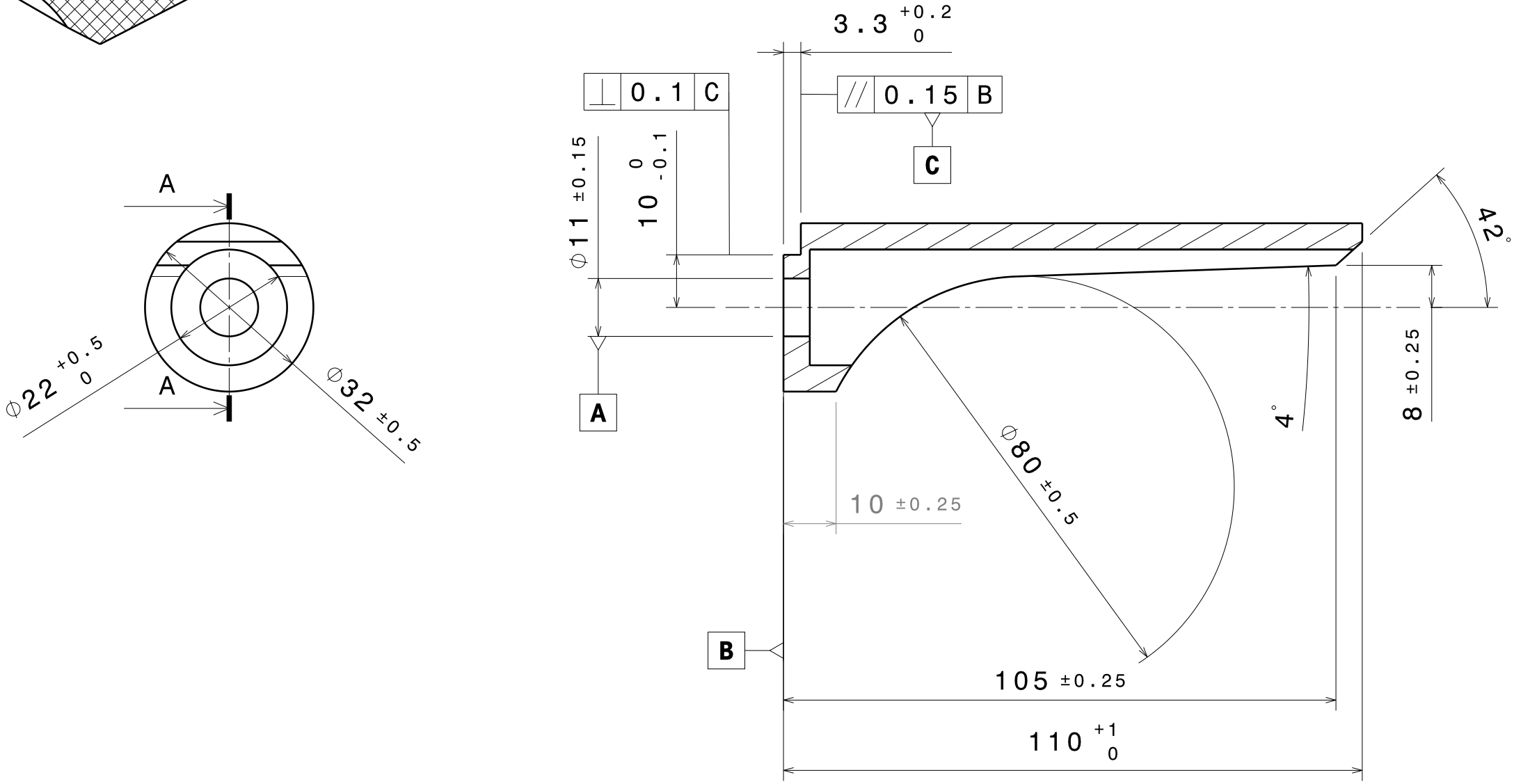
Coupe A-A