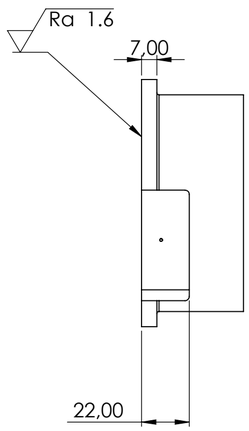

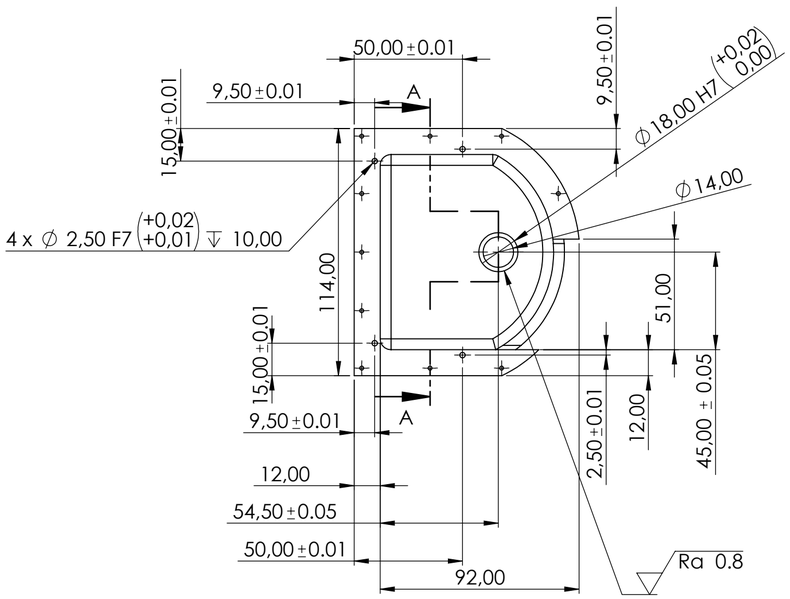

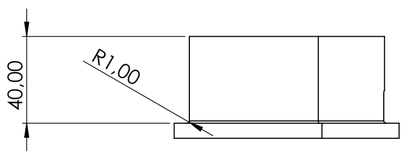

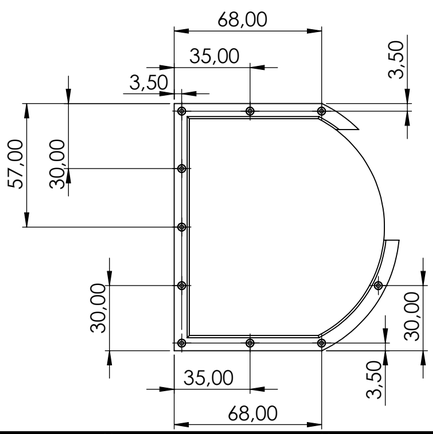

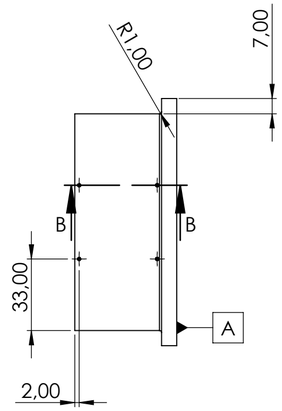

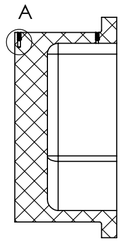

COUPE B-B
ECHELLE 1 : 2

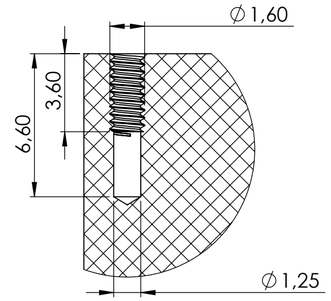

DÉTAIL A
ECHELLE 5 : 1

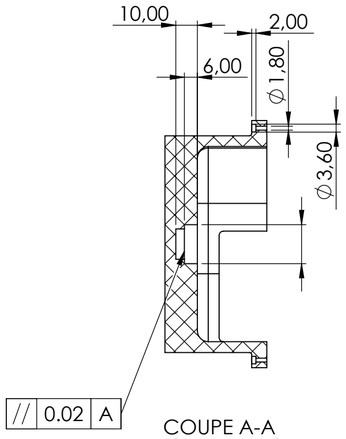

COUPE A-A
ECHELLE 1 : 2

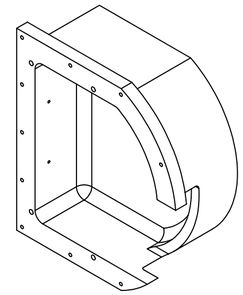

SAUF INDICATION CONTRAIRE: LES COTES SONT EN MILLIMETRES	ISO 2786			NE PAS CHANGER L'ECHELLE
				Echelle: 1: 2
	NOM	DATE		TITRE: Boîtier Bas
AUTEUR	Groupe A2		MATERIAU: POM	
Client	Ion Beam Applications S. A. (IBA)		MASSE: 252.67 kg	ISO A2
				FEUILLE 1 SUR 1