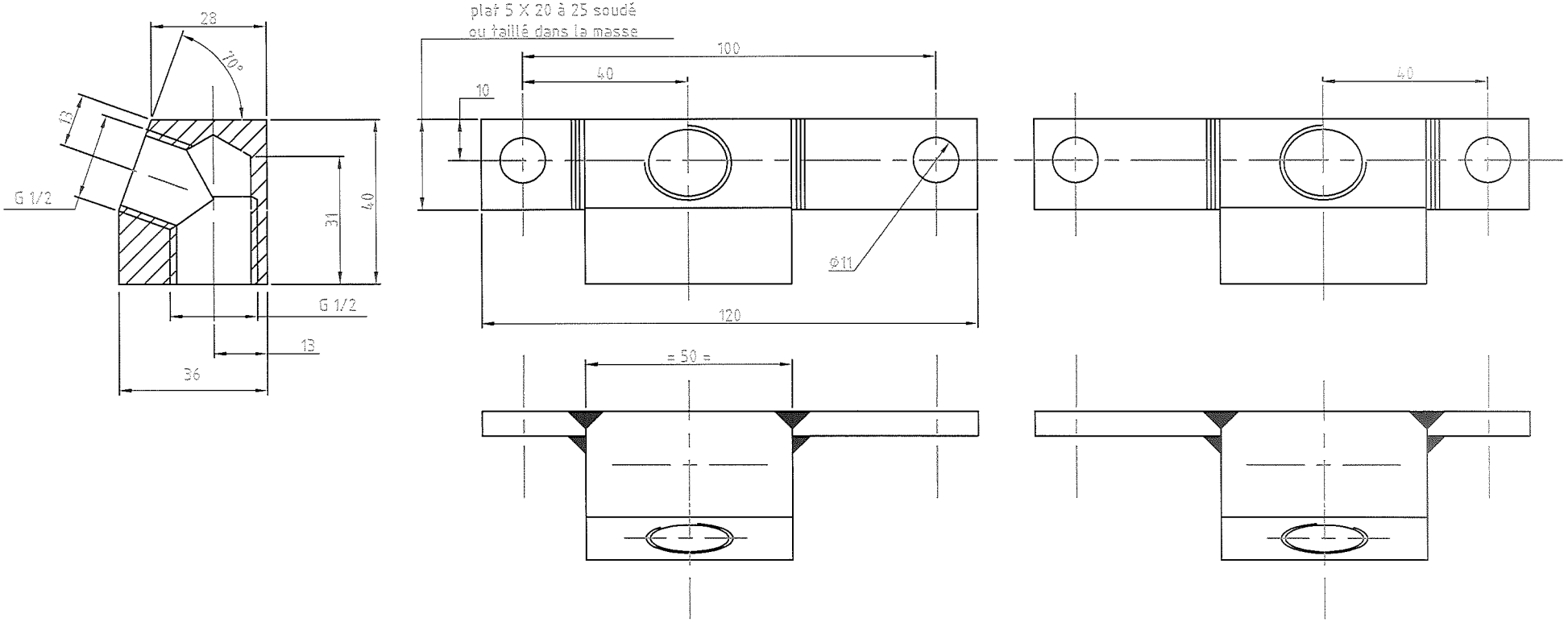

pièces symétriques

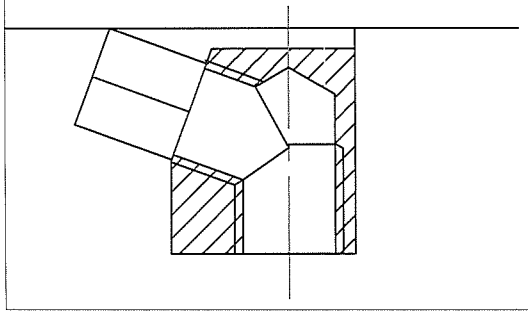

STEELMAT INTERNATIONAL S.A.S.
105, rue de Vaugraine
F - 38830 ST PIERRE D'ALLEVARD
Tél. +33 (0)4 76 45 38 45

D			
C			
B			
A	principe refait	Tassan	01 06 06
Matière XC38	Traitement	Quantité	
AIMANTS ATELIER FINITIONS arrosage meules nourrice type 3		Echelle 1	Dessiné par VEYRET
			Le mars 06
-		N° F0555-04	
		Annule le plan N° :	

REPRODUCTION OU DIFFUSION INTERDITES
SANS AUTORISATION ECRITE