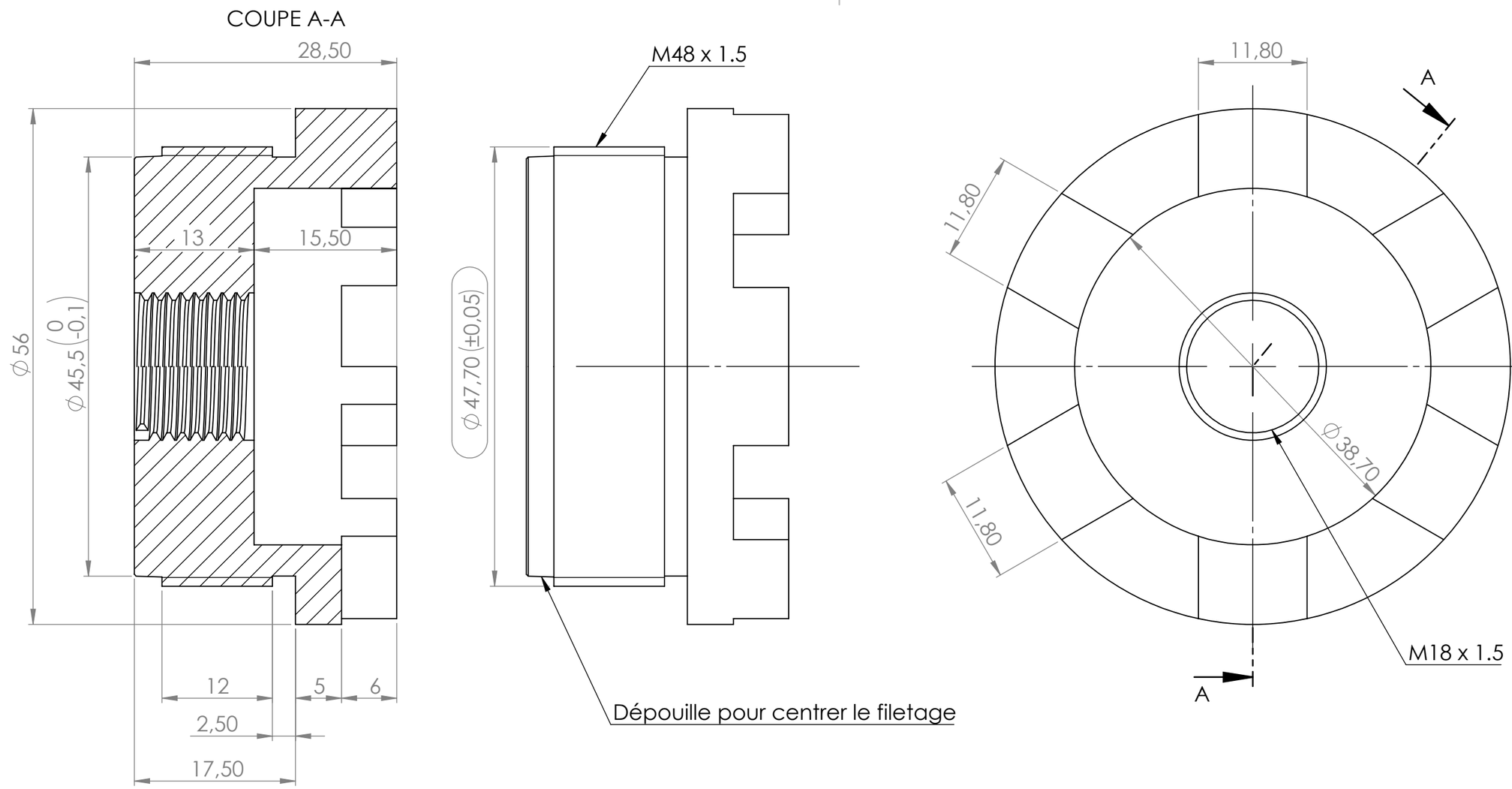

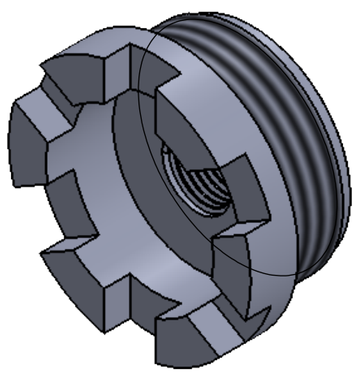

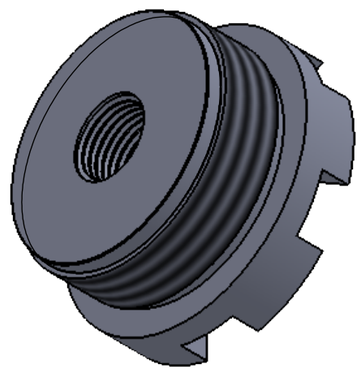

SAUF INDICATION CONTRAIRE: LES COTES SONT EN MILLIMETRES ETAT DE SURFACE: - TOLERANCES: ISO 2768 - F	TRAITEMENT DE SURFACE : SANS			NE PAS CHANGER L'ECHELLE	REVISION 0
NOM	DATE	REVISION		TITRE: Bouchon Soupape Admission	
BS-ATF	29-01-2019	0			
			MATERIAU: FONTE GJS500-7	No. DE PLAN Bouchon soupape admission #I=0 - 29-01-2019	A3
			MASSE:	ECHELLE:2:1	FEUILLE 1 SUR 1