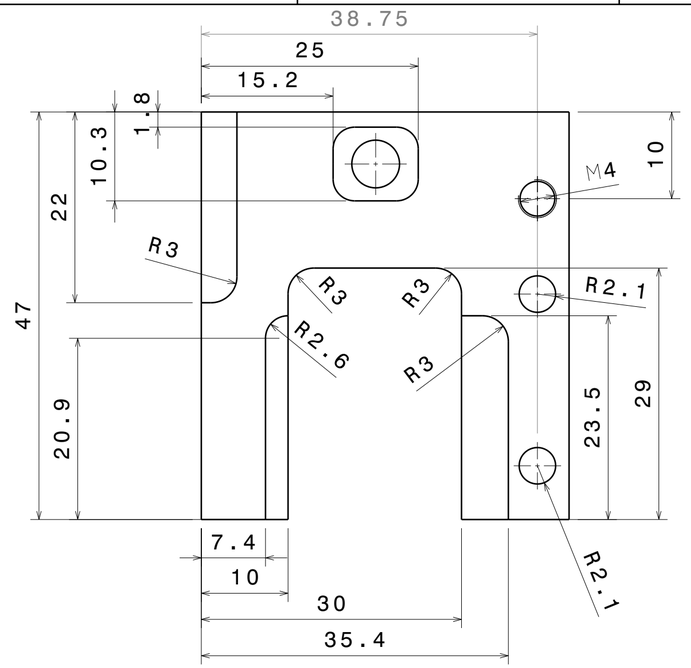

Vue de dessous
Echelle : 2:1

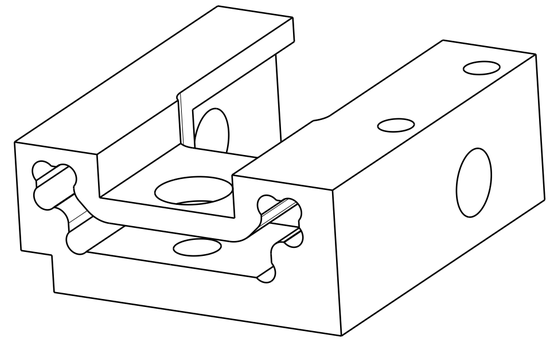

Vue isométrique
Echelle : 2:1

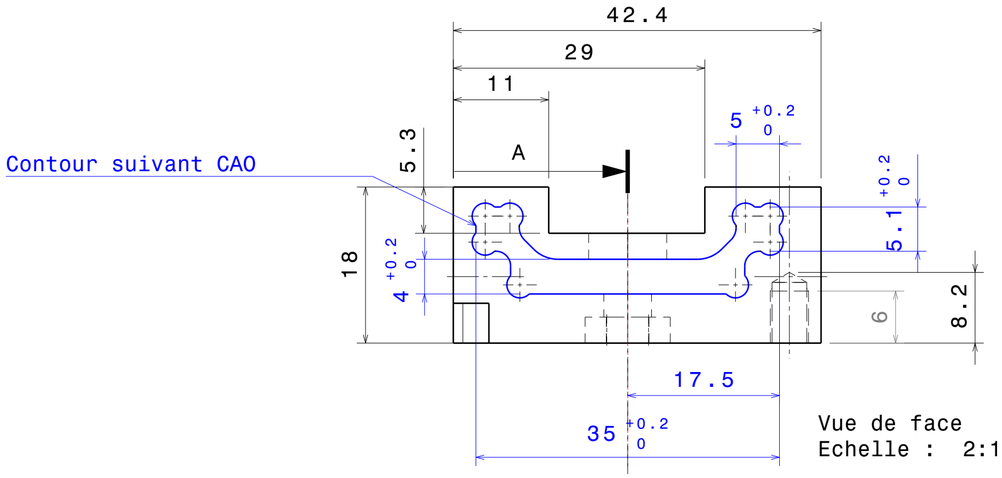

Vue de face
Echelle : 2:1

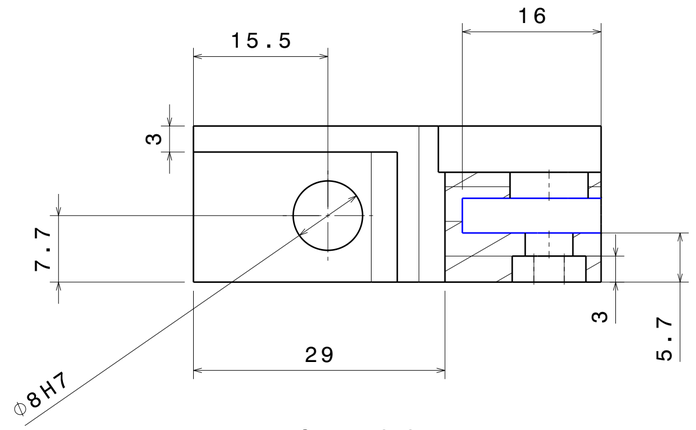

Coupe A-A
Echelle : 2:1

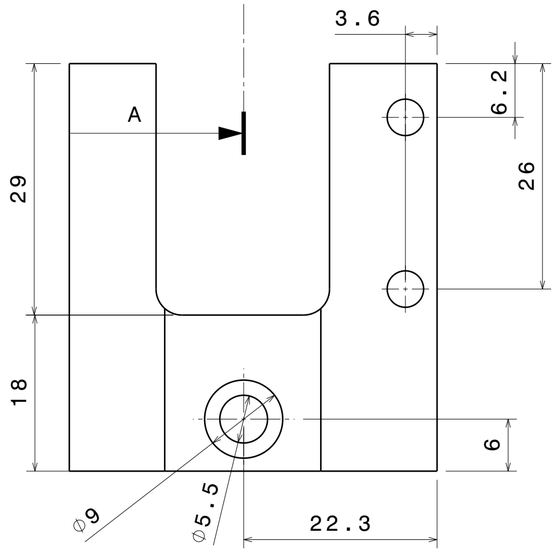

Vue de dessus
Echelle : 2:1

Toutes les dimensions sont en mm

Tolérances générales

Longueurs	<=6	>6 à 30	>30 à 120	>120
	+/- 0.1	+/- 0.2	+/- 0.3	+/- 0.5
Angles (selon la longueur du petit coté)	<= 10	>10 à 50	>50 à 120	>120
	+/- 1°	+/- 30'	+/- 20'	+/- 10'

ROBOPLANET

Auteur	Modifications	Date
R. JACQUINOT	Création	27/11/2018
R. JACQUINOT	Modification	04/12/2018

Titre: SUPPORT POULIE (x2)

Numéro de plan: CSCAN-USI-01

Taille: A2 | Materiau: POM C NOIR | Rev : 1

Echelle 2:1 | Masse (kg) XXX | Feuille 1/1