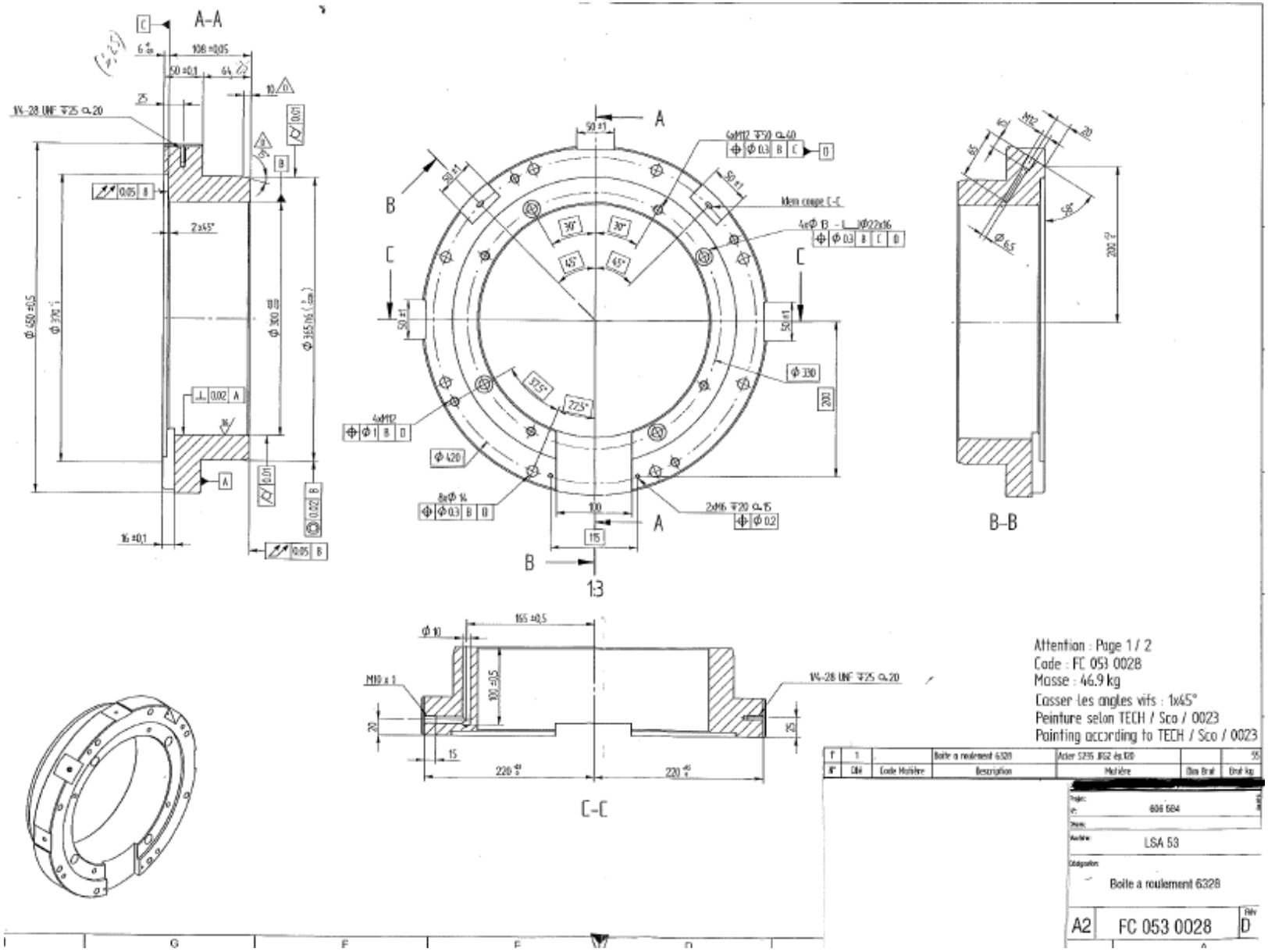
A-A
B-B
C-C
1:3
Idem coupe C-C
Attention : Page 1 / 2
Code : FC 053 0028
Masse : 46.9 kg
Casser les angles vifs : 1x45°
Peinture selon TECH / Sco / 0023
Painting according to TECH / Sco / 0023
Boite a roulement 6328
Acier S235 JR62 ép.120
Code Matière
Description
Matière
Dim Brut
Unit kg
606 584
LSA 53
Boite a roulement 6328
A2
FC 053 0028
D