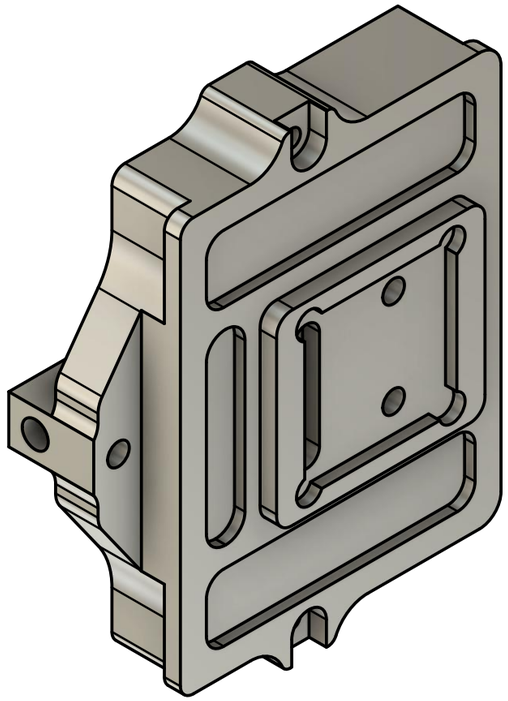

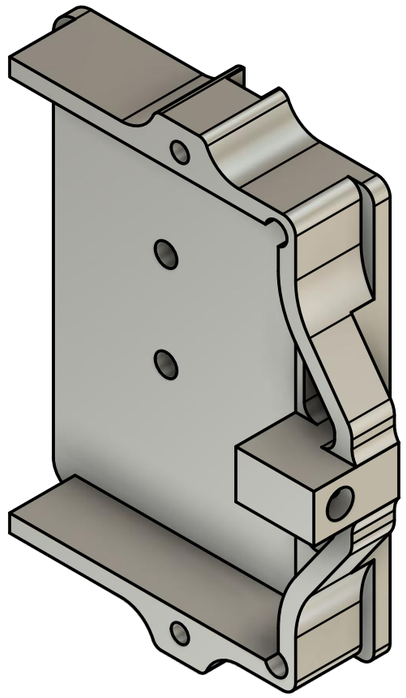

vue de face

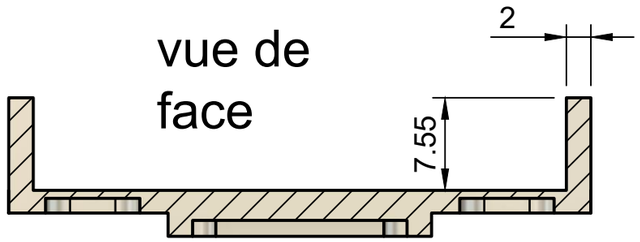

vue de dos

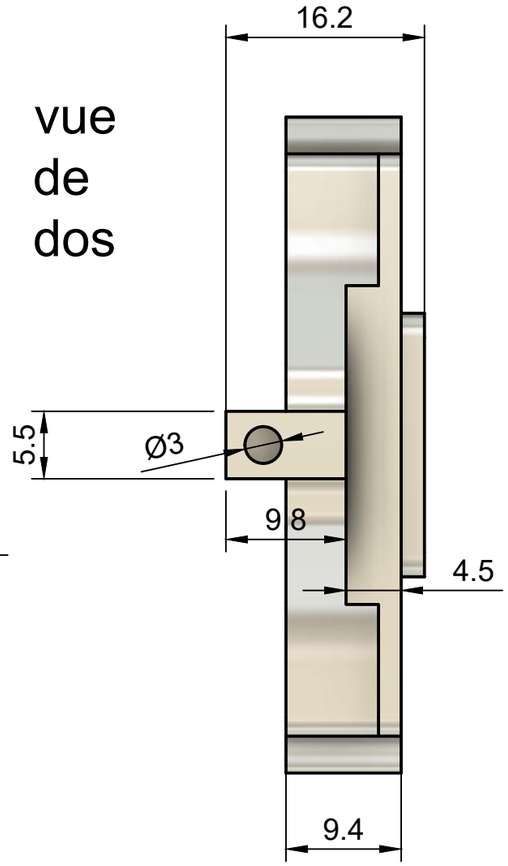

arrière

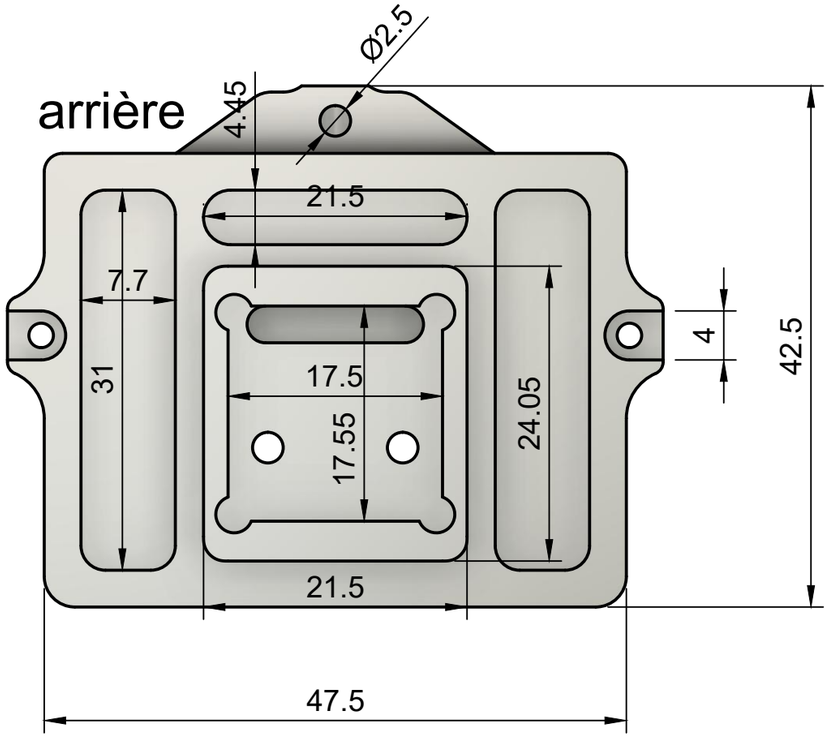

devant

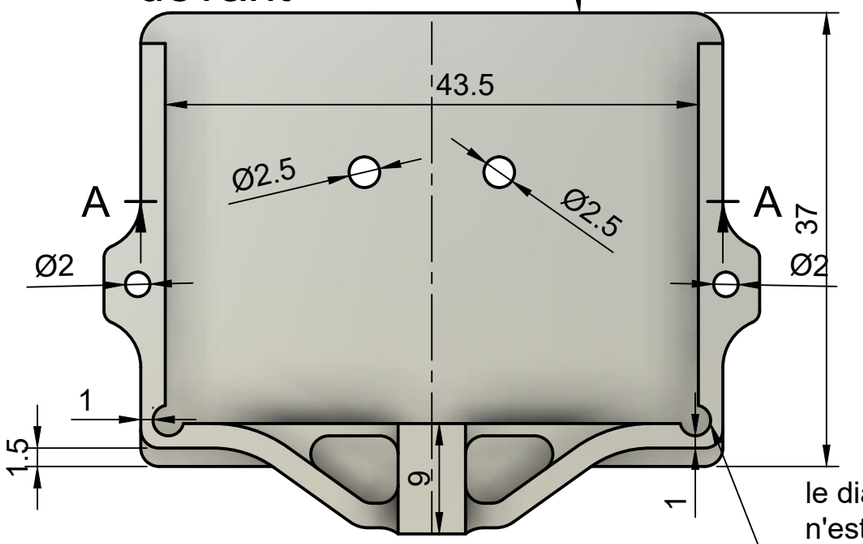

le diamètre de cette encoche (et celle en face)
n'est pas important, tant que la distance
entre les surfaces extérieur
et la surface de l'encoche soit >=1mm