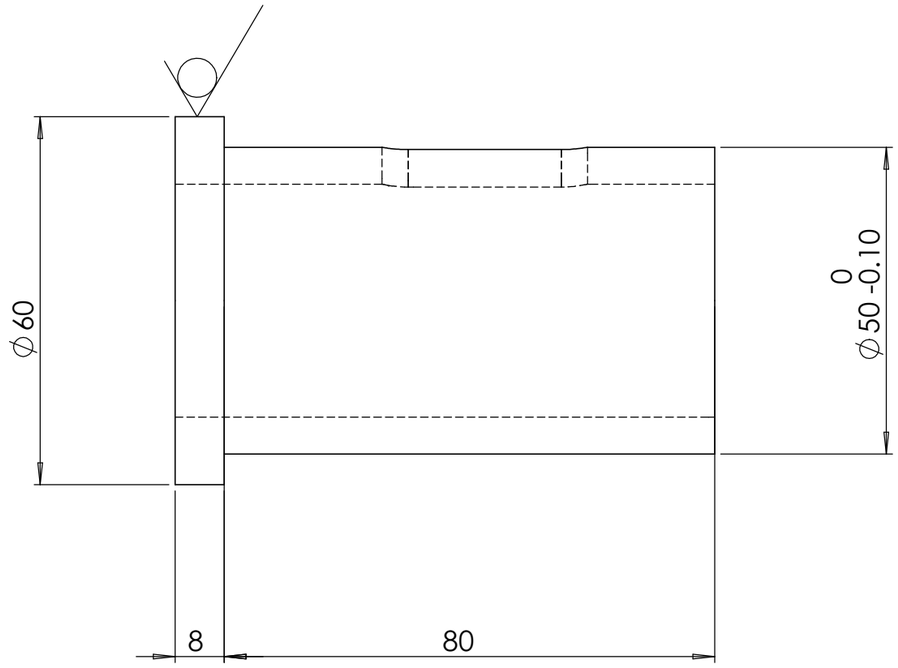

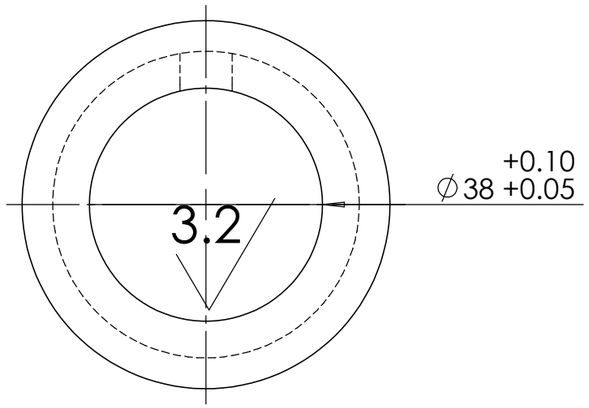

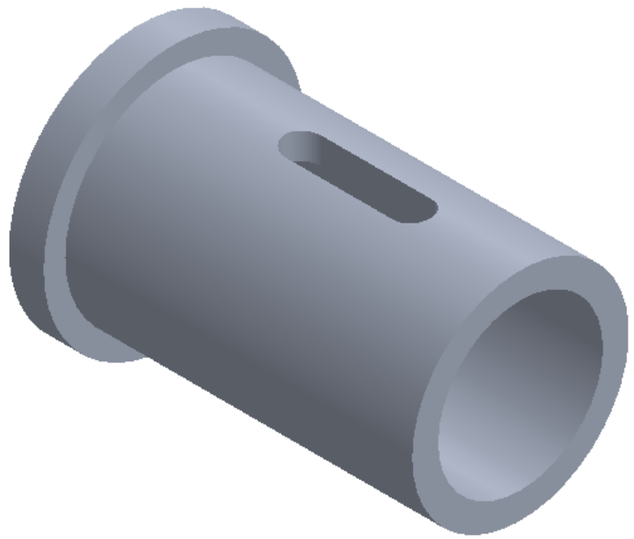

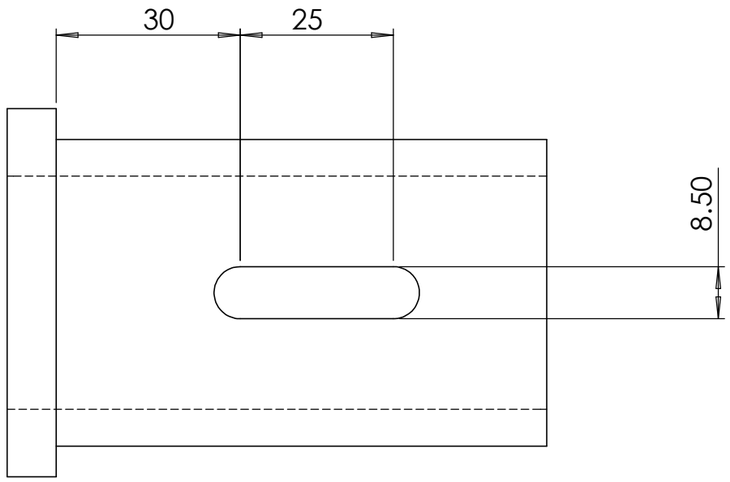

SAUF INDICATION CONTRAIRE: LES COTES SONT EN MILLIMETRES ETAT DE SURFACE: TOLERANCES: LINEAIRES: ANGULAIRES:	FINITION:				CASSER LES ANGLES VIFS	NE PAS CHANGER L'ECHELLE	REVISION
	NOM	SIGNATURE	DATE				TITRE:
AUTEUR	GBN		10/2018				
VERIF.							
APPR.							
FAB.							
QUAL.				MATERIAU: 2017A T3		No. DE PLAN douille	A3
				MASSE:		ECHELLE:1:1	FEUILLE 1 SUR 1