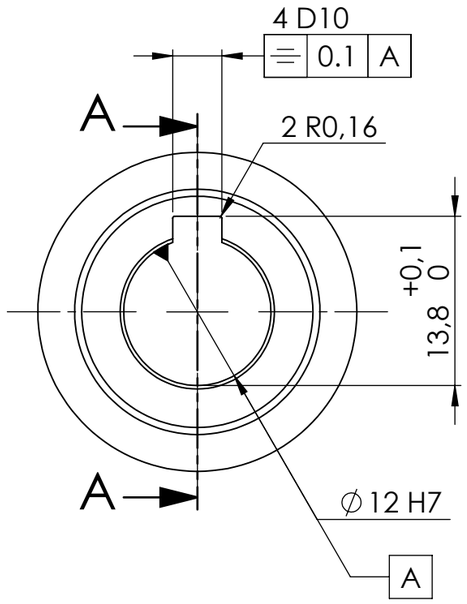

COUPE A-A
SECTION A-A

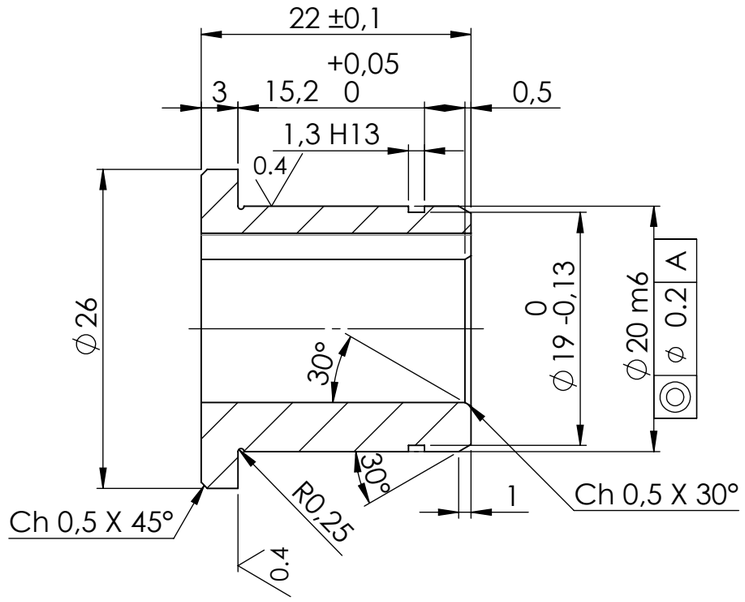

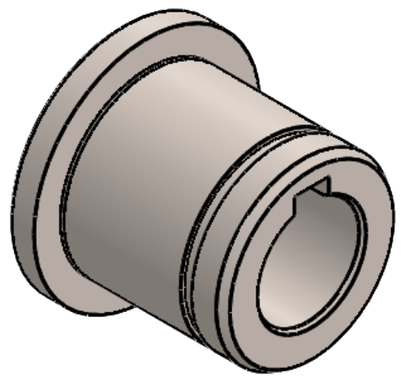

JF	03/05/2017	MODIF PROFIL *MODIF PROFIL*	B
JF	20/03/2017	CREATION DU PLAN *DRAWING CREATION*	A
INIT. *INIT.*	Date *Date*	Objet de modification *Object of modification*	Ind *Ind*

POIDS:
WEIGHT:
38.63 g

Ech : *Scale:* 2:1
Dessiné par: *Drawn by:* J.FATOUX
Vérifié par: *Checked by:*

MATIERE *MATERIAL*	TRAITEMENT *TREATMENT*	PROTECTION *PROTECTION*
INOX 304L *INOX 304L*		- -

DESIGNATION :
DESIGNATION :
ENTRETOISE ROULEMENT

ENSEMBLE:
ASSEMBLY:

Tol. gle lin.: Js13 | Tol. gle ang.:± 30' | Rugosité: Ra 3.2

CLIENT: *CUSTOMER:* KRAKEN 2

A3

N° pl. **K000000025 B**

DIFFUSION: Ce plan est propriété de KRAKEN II. Il ne peut être divulgué, reproduit ou utilisé sans consentement écrit.
DISTRIBUTION: This plan is property of KRAKEN II. He cannot be revealed, reproduced or used without written consent.