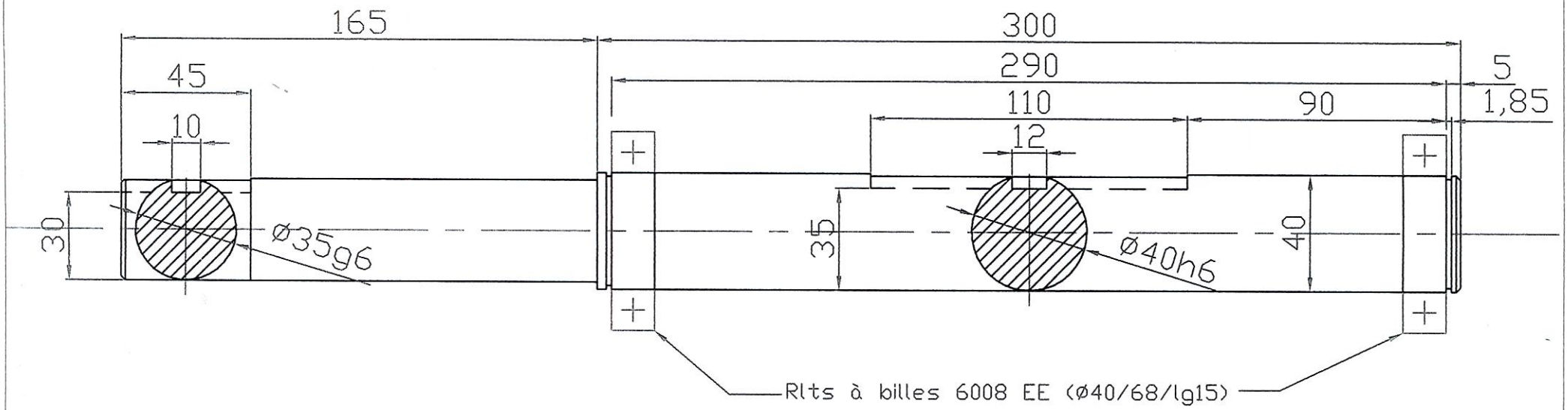

ENS: LIGNE DE FABRICATION CORNIERES
SOUS ENS: POSTE DE PROFILAGE VH7
PIECE: AXE MOLETTE INFERIEURE ; MAT: XC48

Dominique DUCHANOIS ; Le 04 10 05