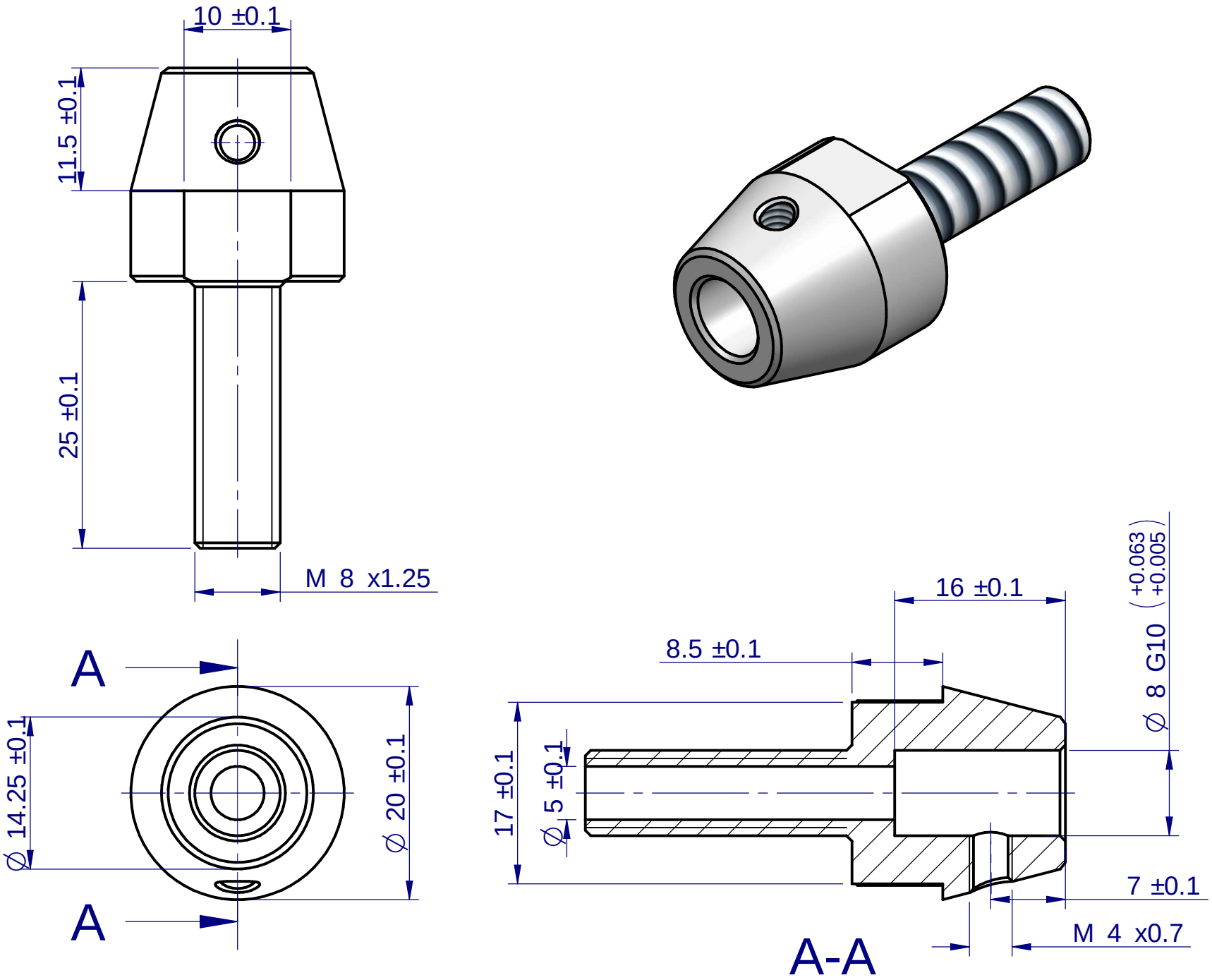


| | | |
|---|---|---|
| FCR-UNTSAL-003 | Support Clignotant | Alu 2017 |
| Repère | Désignation | Matière |
| | | Observation |

Projet : Clignotants

Auteur : Renato Poletti

Resp. :

Ech 2:1

SOLID EDGE ACADEMIC COPY