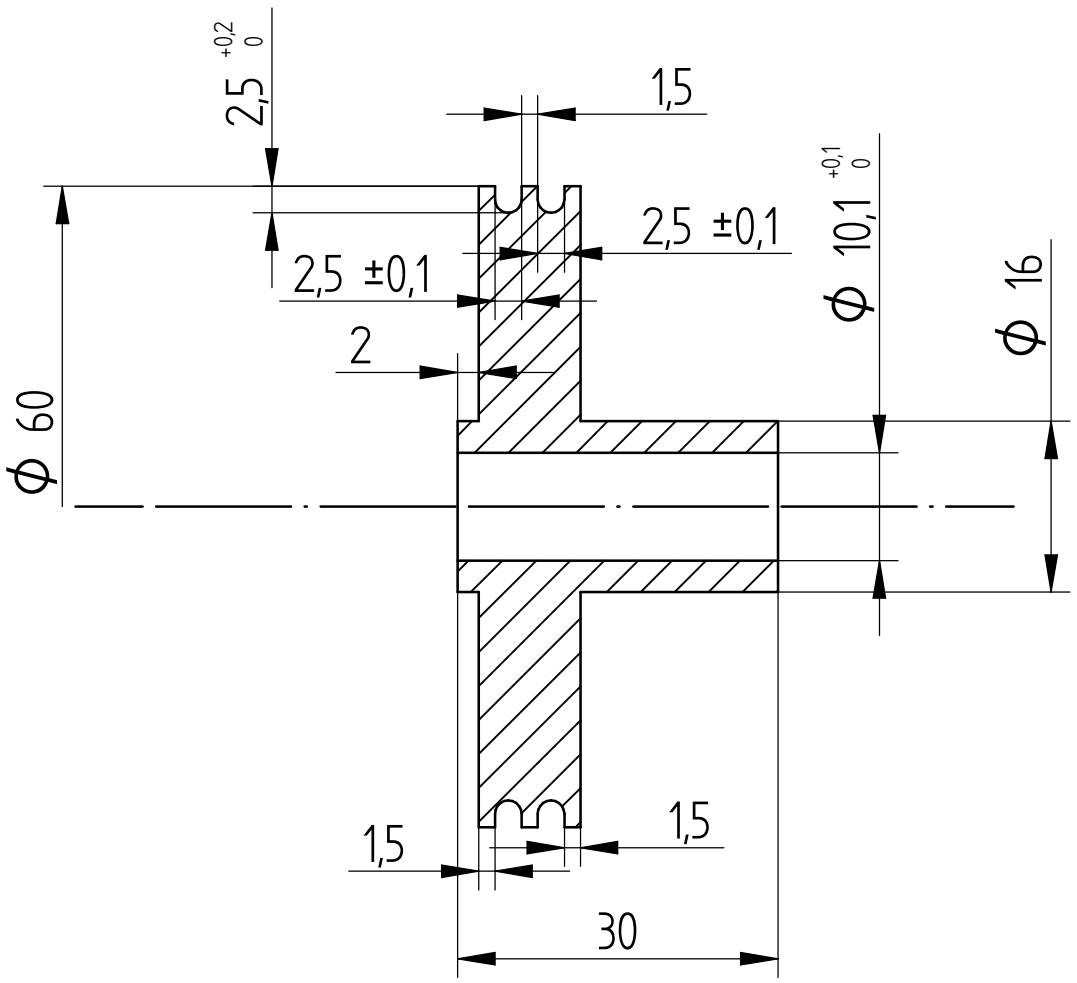

Cotes non tolérancées +/-0.5

Matière : Acier, inox ou alu		Date : 15/04/2018	Dessiné par : B.GANTIEZ
Echelle : 1:1	Feuille : 1 / 1	Titre : Poulie Ø60 pour cable Ø2 et axe Ø10	
Solid Edge SIEMENS Industry Soft.		Document n° : POULIE_D60_d10_C2mm	Rév. : A