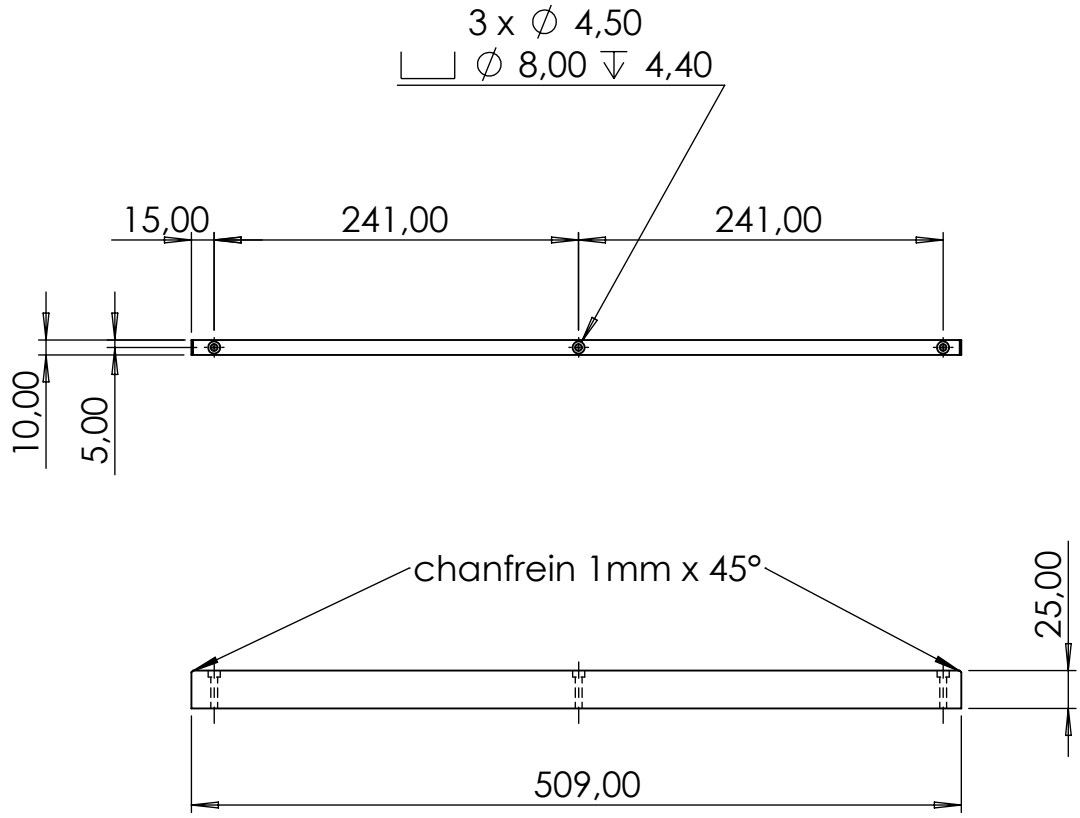

SAUF INDICATION CONTRAIRE: LES COTES SONT EN MILLIMETRES ETAT DE SURFACE:∇ TOLERANCES: LINEAIRES: ±0.20 ANGULAIRES: ±1°	FINITION:	CASSER LES ANGLES VIFS	NE PAS CHANGER L'ECHELLE	REVISION	A

	NOM	SIGNATURE	DATE
AUTEUR	T. MASSIN		21/03/18
VERIF.			
APPR.			
FAB.			
QUAL.			

TITRE:

Baguette POM pour plaque emballage

MATERIAU: POM	No. DE PLAN CONV_GF_01		A4
MASSE:	ECHELLE:1:5	FEUILLE 1 SUR 1	