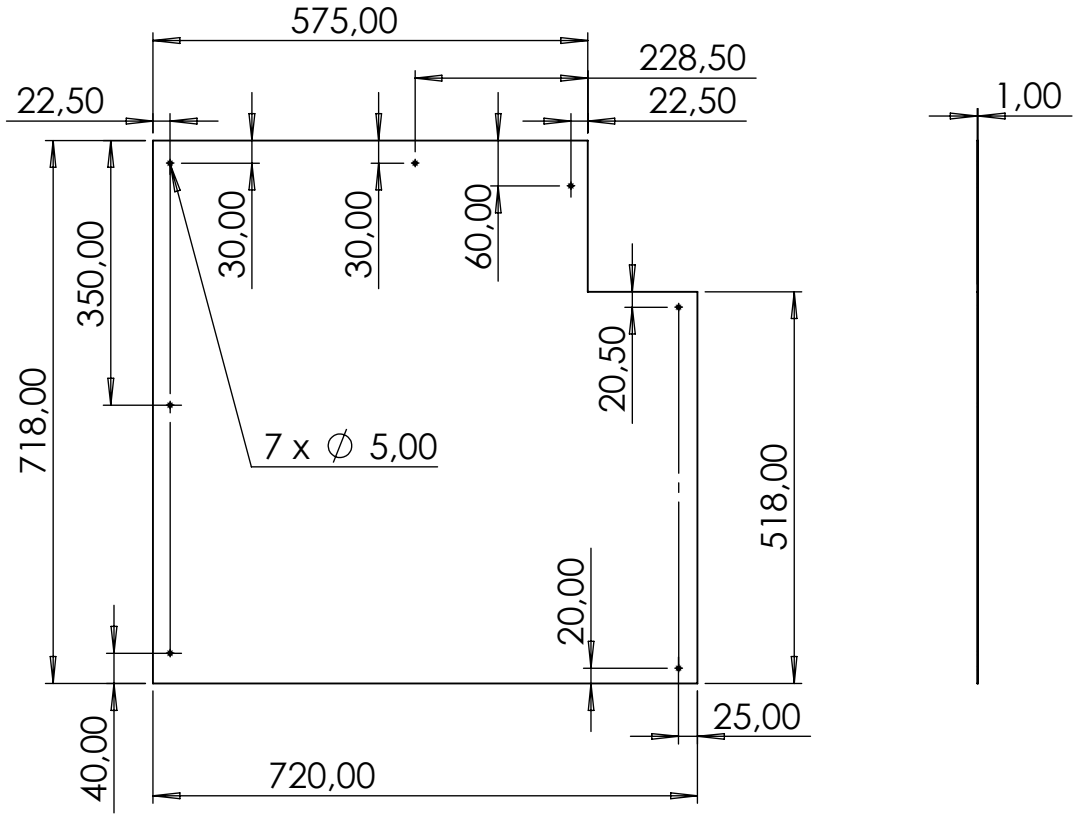

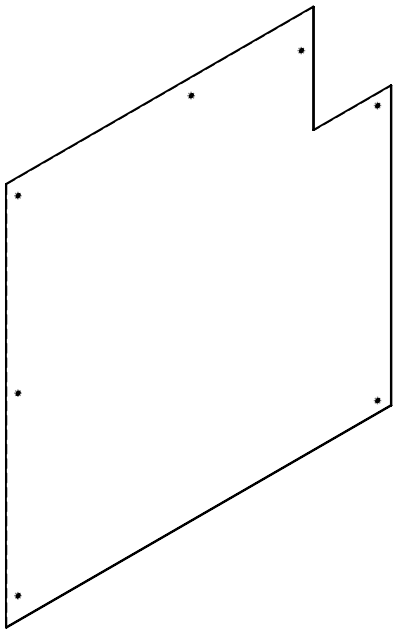

SAUF INDICATION CONTRAIRE: LES COTES SONT EN MILLIMETRES ETAT DE SURFACE: TOLERANCES: LINEAIRES: ±0.50 ANGULAIRES:	FINITION:	CASSER LES ANGLES VIFS	NE PAS CHANGER L'ECHELLE / REVISION A

	NOM	SIGNATURE	DATE
AUTEUR	T.MASSIN		28/03/18
VERIF.			
APPR.			
FAB.			
QUAL.			

TITRE: Plaque de protection 1

MATERIAU: INOX ALIMENTAIRE

No. DE PLAN: CONV_PI_04

A4

MASSE:

ECHELLE:1:10

FEUILLE 1 SUR 1