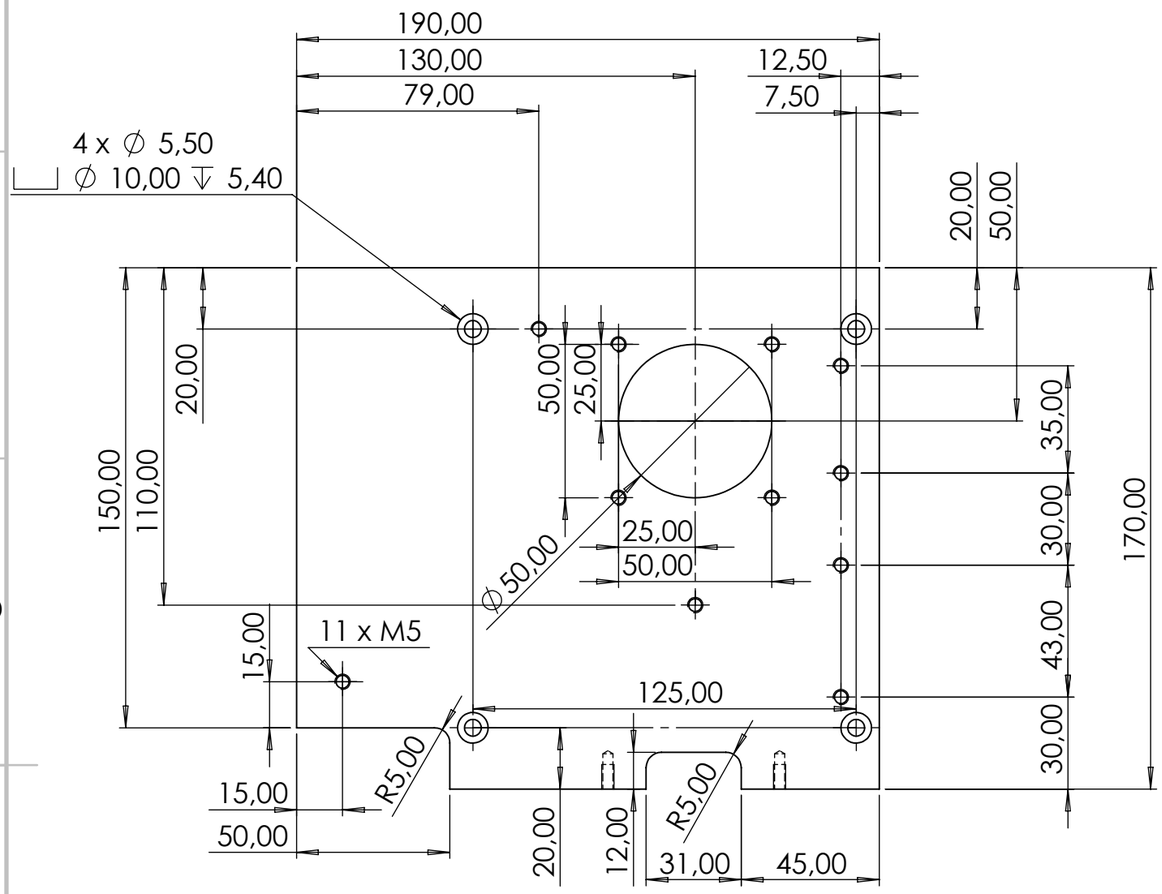

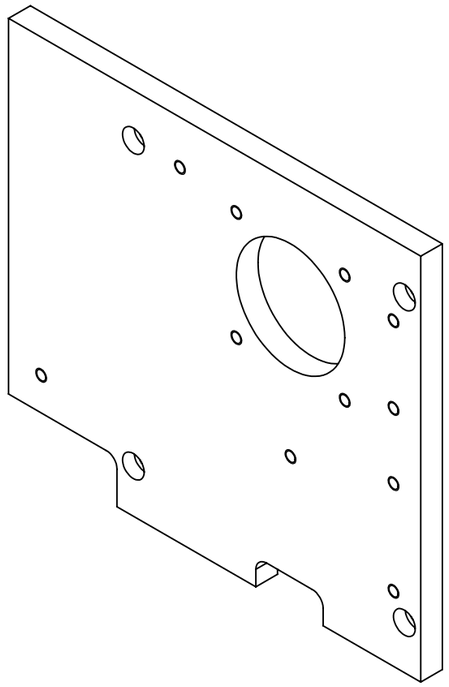

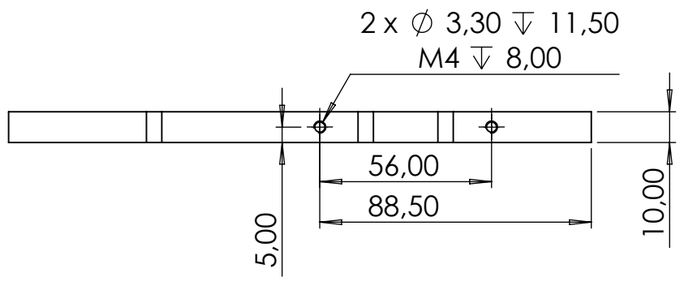

SAUF INDICATION CONTRAIRE: LES COTES SONT EN MILLIMETRES ETAT DE SURFACE: TOLERANCES:▽▽ LINEAIRES: ±0.20 ANGULAIRES:	FINITION:			CASSER LES ANGLES VIFS	NE PAS CHANGER L'ECHELLE	REVISION	A
	NOM	SIGNATURE	DATE		TITRE: Support Servo-moteur		
AUTEUR	T.MASSIN		26/03/18				
VERIF.							
APPR.							
FAB.							
QUAL.				MATERIAU: AU4G	No. DE PLAN CONV_PAA_03		A3
				MASSE:	ECHELLE:1:2	FEUILLE 1 SUR 1	