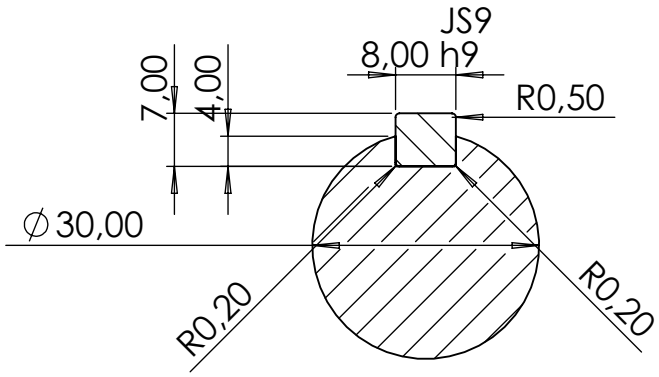

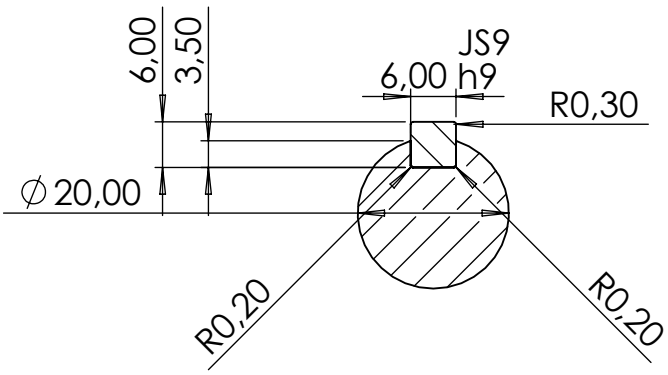

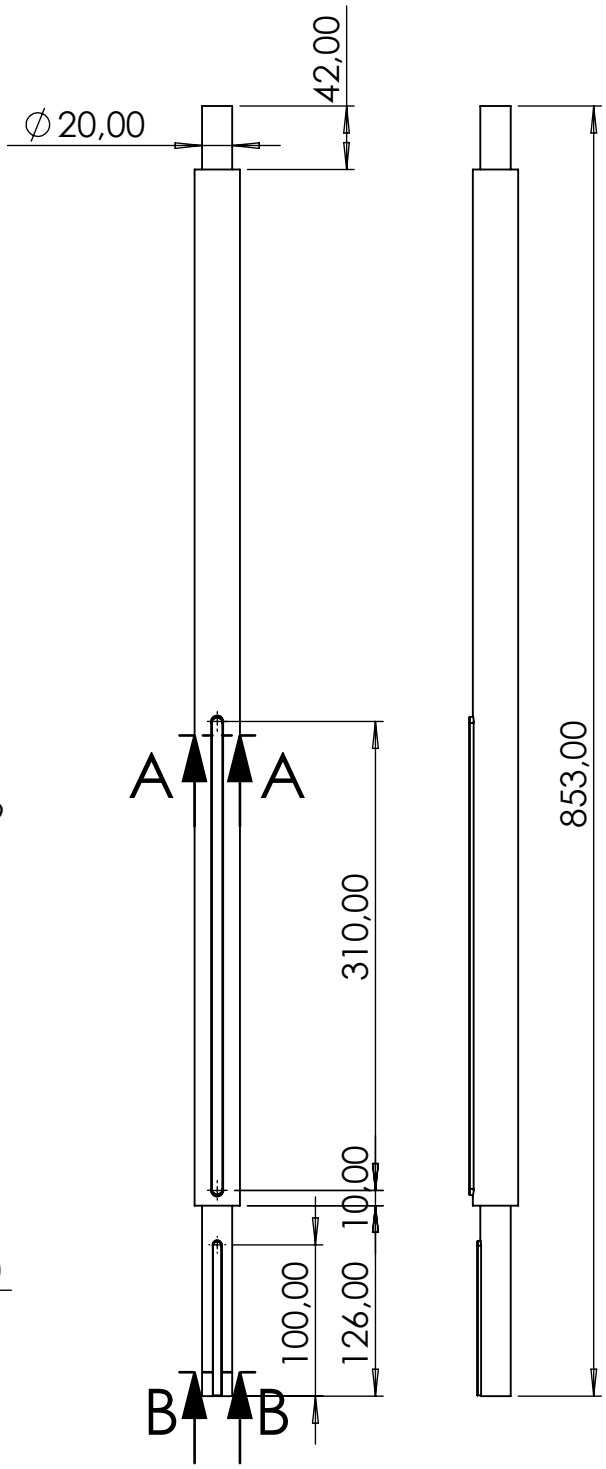

SAUF INDICATION CONTRAIRE: LES COTES SONT EN MILLIMETRES ETAT DE SURFACE: TOLERANCES: LINEAIRES: ±0.20 ANGULAIRES:	FINITION:	CASSER LES ANGLES VIFS	NE PAS CHANGER L'ECHELLE / REVISION A

	NOM	SIGNATURE	DATE
AUTEUR	T.MASSIN		23/03/18
VERIF.			
APPR.			
FAB.			
QUAL.			

TITRE: Axe Claveté Moteur 2

MATERIAU: XC48

No. DE PLAN: CONV_C_02

A4

MASSE:

ECHELLE:1:5

FEUILLE 1 SUR 1