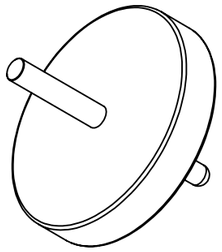

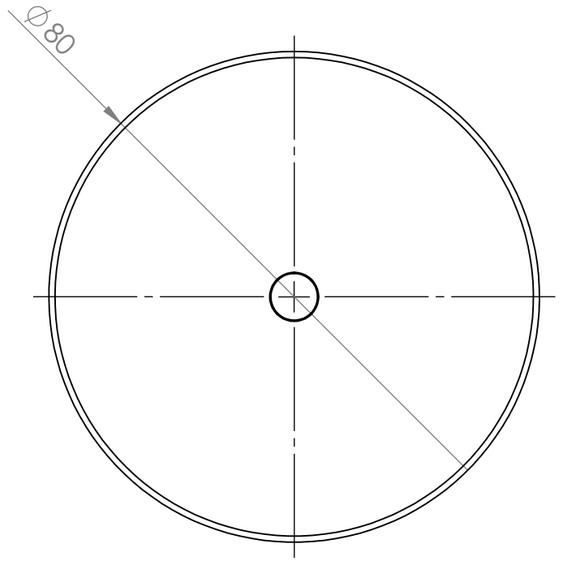

ECHELLE 1 : 1

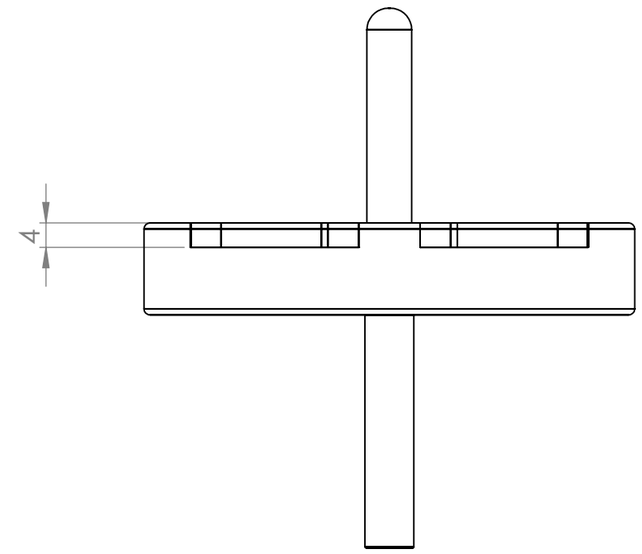

ECHELLE 1 : 1

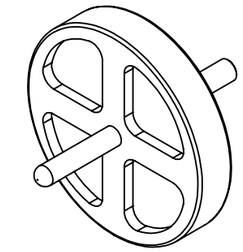

AXE PORTE PLATEAU

Acier, axes polis

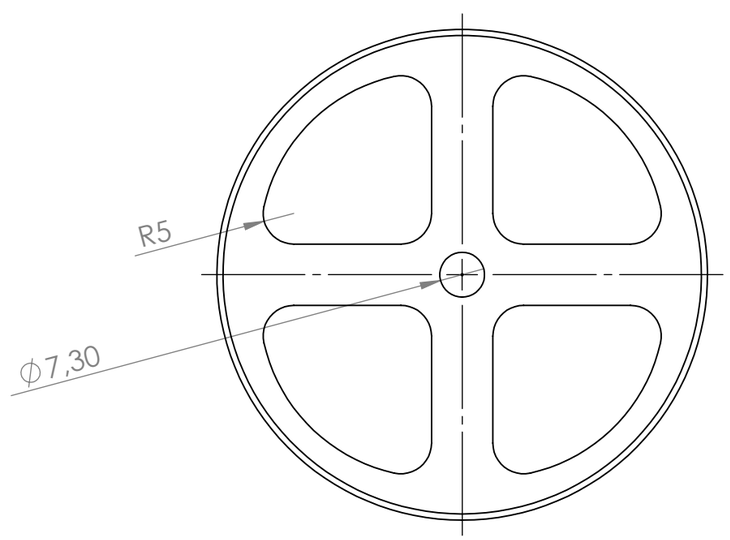

ECHELLE 1 : 1

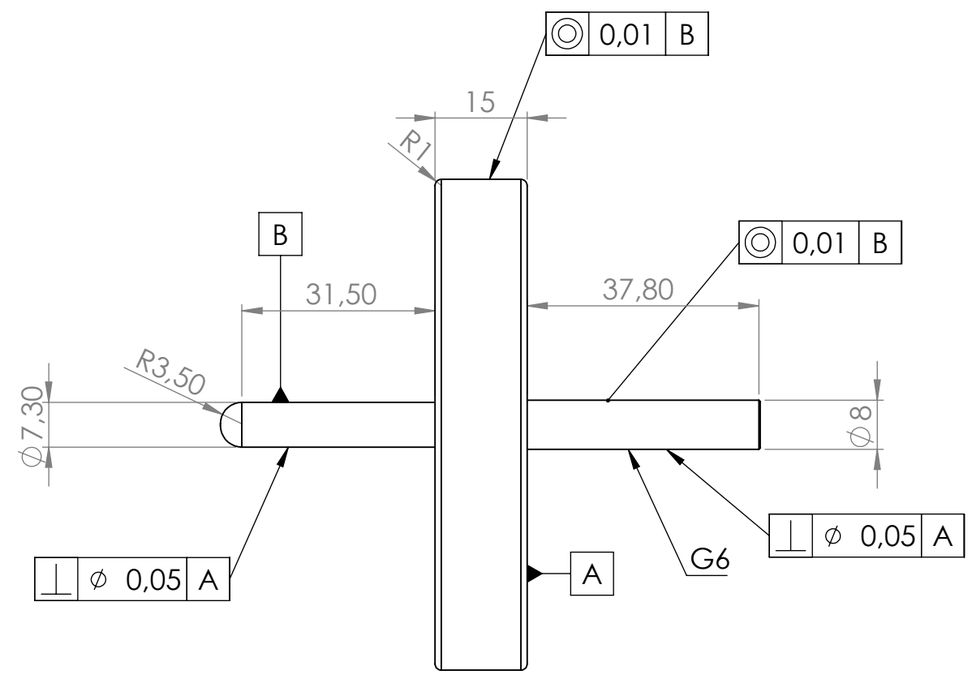

ECHELLE 1 : 1