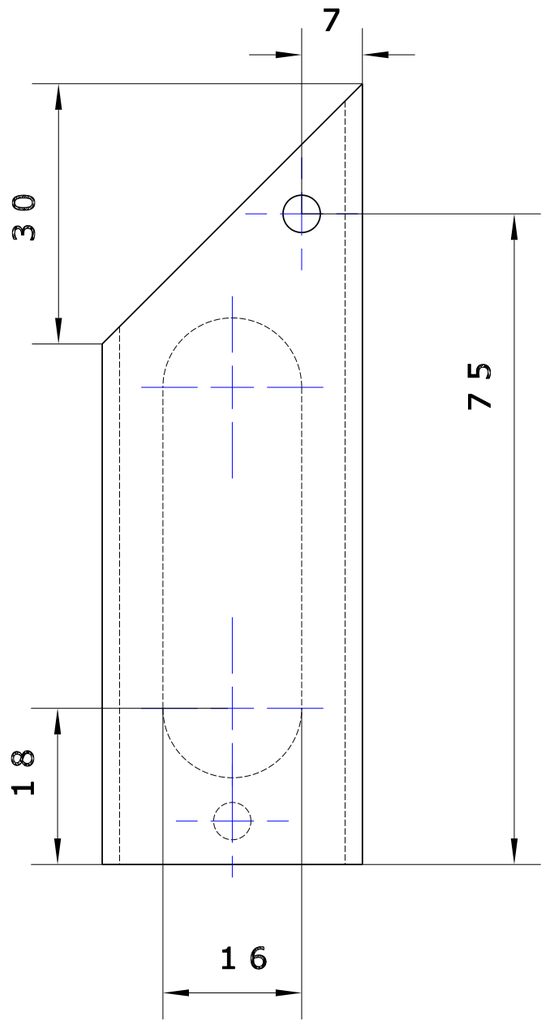

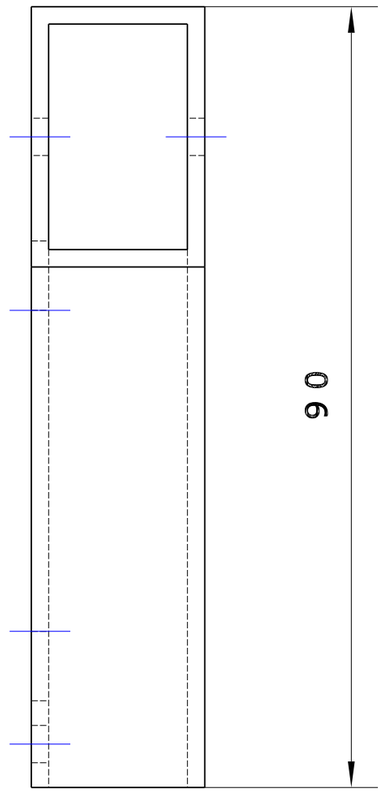

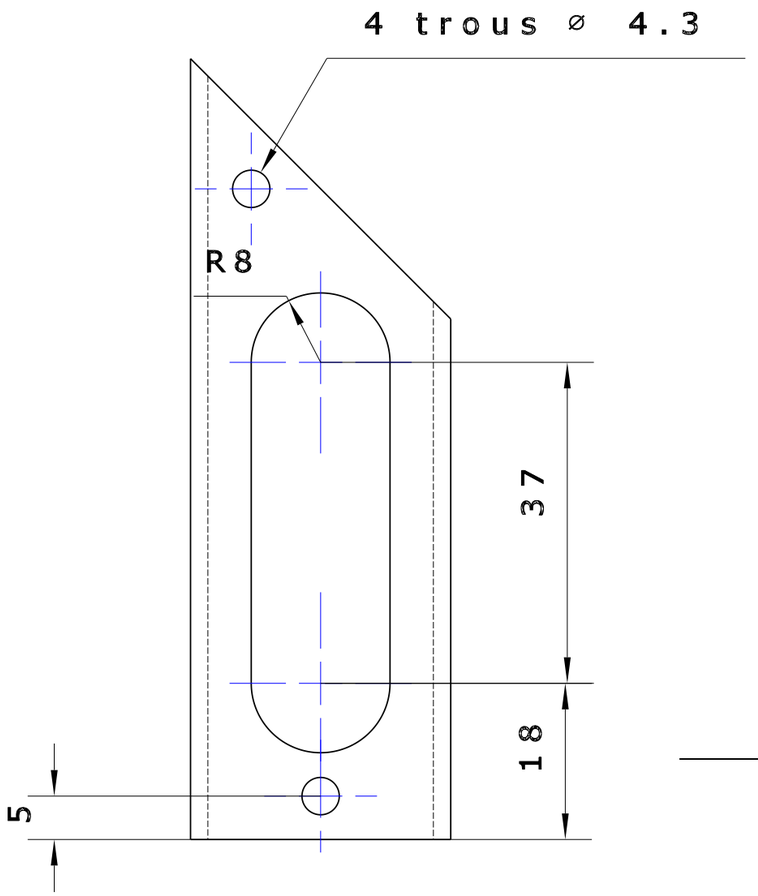

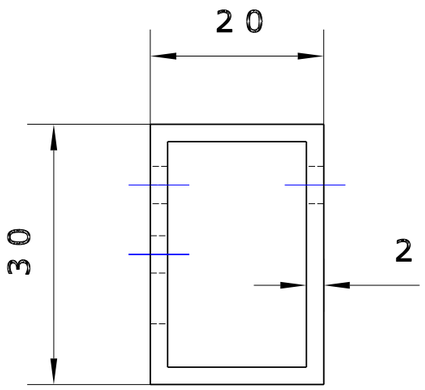

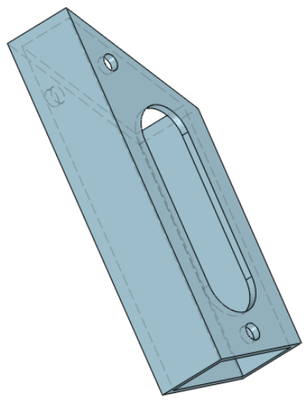

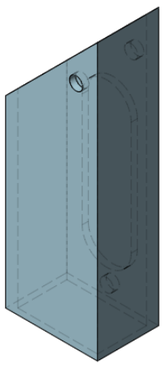

Numéro de plan : Passe-câblesC	Date de création : 09/10/2017		Dessinateur:
	Description	Ech:	F
			E
	Client		D
		Format: A4(H)	C
	Reference produit		B
			A